BLUEBIRD INDUSTRIES

INSTRUCCIONES DE EMPLEO DE LAS BARRENAS A MOTOR

MANUAL ORIGINAL

CE

LÉASE ATENTAMENTE ESTE MANUAL ANTES DE UTILIZAR LA MÁQUINA.

E

INSTRUCCIONES DE EMPLEO DE LAS BARRENAS A MOTOR

ÌNDICE

1.0 NORMAS DE SEGURIDAD 2
1.1 Premisa 2
1.2 Utilización prevista 2
1.3 Advertencias para la seguridad 2
1.4 Sistema de señales de seguridad 3
1.5 Sistemas de seguridad de la máquina 3
1.6 Usos no permitidos y contraindicaciones 4
2.0 CARACTERÍSTICAS TÉCNICAS 5
2.1 Partes principales 5
2.2 Características técnicas 6
3.0 MONTAJE 7
3.1 Montaje de las partes 7
3.2 Montaje de las partes de modelos de barrena a motor T-160HO 8
3.3 Aceite lubricante para reductor modelo T-160HO 8
3.4 Aceite para motor HONDA para mod. T-160HO 9
4.0 PUESTA EN MARCHA 9
4.1 Premisa 9
4.2 El carburante para motores de dos tiempos 9
4.3 El carburante para motores de 4 tiempos 9
4.4 Uso de la empuñadura 10
4.5 Puesta en marcha del motor 11
4.6 Puesta en marcha del motor para el modelo T-160HO 11
4.7 Uso del inversor de marcha (sólo para los modelos T-160HO) 12
4.8 Rodaje 12
5.0 USO DE LA MÁQUINA 13
5.1 Utilización correcta 13
5.2 Uso de la máquina 13
5.3 Operaciones a realizar en caso de bloqueo de la barrena durante el empleo 13
6.0 MANTENIMIENTO 13
6.1 Mantenimiento periódico 13
6.2 Perìodo de no utilizaciòn 14
7.0 CONDICIONES DE GARANTÍA 14

INSTRUCCIONES DE EMPLEO DE LAS BARRENAS A MOTOR

1.0 NORMAS DE SEGURIDAD

1.1 Premisa

Las máquinas y los equipos BLUE BIRD IND. están sometidos a un continuo desarrollo: el fabricante se reserva el derecho de modificar, en cualquier momento y sin la obligación de avisar previamente, los datos, los pesos, la fabricación y el equipamiento. No podrán reivindicarse derechos sobre los datos e ilustraciones contenidos en este manual. La barrena a motor que usted ha comprado ha sido concebida para los trabajos de preparación de los terrenos en los que hay que hincar postes, o destinados a reforestación o plantación de árboles frutales, situados en zonas de colinas o montañosas incluso con pendientes pronunciadas. Resulta indispensables en las empresas agrícolas y forestales, en los viveros y en las obras. Los engranajes sobredimensionados del reductor son totalmente de acero cementado, templado y revenido. Con las barrenas a motor BBI podrá realizar el trabajo en modo totalmente seguro y llevarlo a cabo en poco tiempo. Al igual que otras máquinas parecidas, ésta tendrá que estar en todo momento bajo control y, consiguientemente, debe utilizarse y manejarse siempre de manera controlada y segura pero también con "respeto". Convirtiéndose de esta manera en una ayuda indispensable en el trabajo.

1.2 Utilización prevista

La barrena a motor que usted ha comprado debe utilizarse exclusivamente para perforar terrenos en los que deban hincarse postes, o destinados a reforestación, plantación de árboles, etc.

1.3 Advertencias para la seguridad

- Lea atentamente y asegúrese de haber entendido todas las instrucciones y consejos contenidos en este manual antes de empezar a trabajar. Este manual debe conservarse siempre y guardarlo como referencia para resolver todo tipo de problema.
- Deben utilizarla exclusivamente personas adultas y bien instruidas sobre su funcionamiento por un responsable cualificado o por el vendedor.
- El operador es el único responsable frente a terceros y por los bienes que se encuentren en el radio de acción de la máquina.
- Compruebe que, alrededor de usted y en el radio de acción de la barrena a motor, no haya personas, animales ni objetos o piedras.
- Hay que trabajar en buenas condiciones físicas, descansados y sin estar bajo la influencia de alcohol, drogas o medicamentos.
- Trabajar sólo en condiciones de buena visibilidad y de luz natural.
- Use siempre prendas de trabajo idóneas y adecuados instrumentos de protección: monos de trabajo adherentes al cuerpo para evitar engancharse con las partes giratorias de la máquina, calzado de seguridad protector y antideslizante, guantes y casco protector, etc.
- Póngase siempre gafas de protección o una visera, auriculares para proteger el oído o tapones auriculares.
- No utilice nunca piezas diferentes a las suministradas por el fabricante, use exclusivamente piezas originales.
- No utilice nunca piezas o herramientas para perforar, rotas o gastadas, deformadas, con golpes, fisuras o resquebrajaduras.
- No ponga en marcha o mantenga encendida la barrena a motor en locales cerrados.
- Mezcle y maneje el combustible al aire libre, con el motor apagado y lejos de cualquier fuente de calor, chispa o llama. Durante estas operaciones no fume.
- Todas las operaciones de mantenimiento y sustitución de componentes deben efectuarse siempre con el motor apagado y con los órganos giratorios parados.
- Todos los sistemas de seguridad de la máquina, así como el equipamiento de protección, deben mantenerse operativos durante todo el periodo de utilización de la barrena a motor.
- Preste atención a los efectos de las vibraciones. Interrumpa a menudo el trabajo con cortas pausas de reposo.
- Al emplear la barrena a motor, cójala firmemente con ambas manos y trabaje siempre en posiciones seguras y estables.
- Preste la máxima atención para elegir la posición de trabajo más segura y estable, para poder manejar de manera segura su máquina.
- Preste atención a la barrena; la herramienta que usa para perforar el terreno puede arrastrarle durante su movimiento rotatorio y provocarle daños graves.
- Sobre todo, si trabaja en terrenos pedregosos, preste mucha atención para que no le sorprenda impreparado el bloqueo imprevisto de la barrena debido a que haya quedado atascada por alguna raíz o, precisamente, por alguna piedra grande.

INSTRUCCIONES DE EMPLEO DE LAS BARRENAS A MOTOR

Advertencias particulares para la seguridad para el modelo T-160HO
Antes de empezar a trabajar, lea atentamente las advertencias para la seguridad describidas en la página 3 de este manual. Además, para el modelo T-160HO tiene que :

- no usar la barrena a motor solos sino siempre por lo menos en dos personas.
- ponga la máxima atención a elegir la posición de trabajo la más segura y estable para poder manejar con seguridad su máquina.
- t poner atención a la barrena; el utensilio que usa para perforar el terreno en su movimiento giratorio puede arrastrarla y causarle graves perjuicios.
- sobretodo si trabaja sobre terrenos pedregosos, ponga atención a que no la pille desprevenido el bloqueo improviso de la barrena debido al impediemiento por parte de alguna raíz o de hecho de alguna grande piedra.

1.4 Sistema de señales de seguridad

Advertencia, peligro, atención.

Lea la documentación, las instrucciones para la seguridad relativa al producto, expuestas en el manual.

Usar dispositivos de protección para el oído y la vista así como el casco durante la utilización del producto.

Ponerse calzado de protección y guantes.

Nivel de potencia acústica.

Peligro de intoxicación.

Peligro de incendio o explosión.

1.5 Sistemas de seguridad de la máquina

Antes de poner en marcha la máquina, es necesario saber que ésta prevé una serie de dispositivos de seguridad para proteger el operador:

- Resguardos de protección adecuados que impiden el contacto con todas las partes incandescentes de la máquina
- Cubrebujía de plástico o goma para que todas las partes eléctricas de la máquina con alto voltaje estén protegidas contra un contacto accidental
- Manecilla de gases en la empuñadura con doble dispositivo de seguridad.

1.6 Usos no permitidos y contraindicaciones

La máquina ha de utilizarse para los usos previstos por el fabricante y, en concreto, está prohibido el uso en los siguientes casos:

- si faltan las protecciones indicadas (véase el apartado 1.3) y/o con las seguridades desactivadas, o averiadas o que faltan (véase el apartado 1.5);
- instalación que no cumple con las indicaciones de este manual;
- en atmósfera explosiva o en lugares donde existe el peligro de incendio;
- para el procesado de materiales diferentes a los previstos por el fabricante;
- en condiciones peligrosas o de mal funcionamiento de la máquina;
- para un uso incorrecto de la máquina o un uso por parte de personal no capacitado;
- para un uso contrario a la normativa de referencia;
- en caso de defectos en la alimentación del motor de la máquina;
- en caso de carencias graves en el mantenimiento;
- después de modificaciones o intervenciones no autorizados;
- con incumplimiento total o parcial de las instrucciones;
- con materiales y herramientas diferentes a los previstos por el fabricante.

2.0 CARACTERÍSTICAS TÉCNICAS

2.1 Partes principales

Partes principales (Fig. 1):

1) Depósito
2) Manubrio
3) Carburador
4) Reductor
5) Barrena
6) Palanca accionamiento gas
7) Arranque

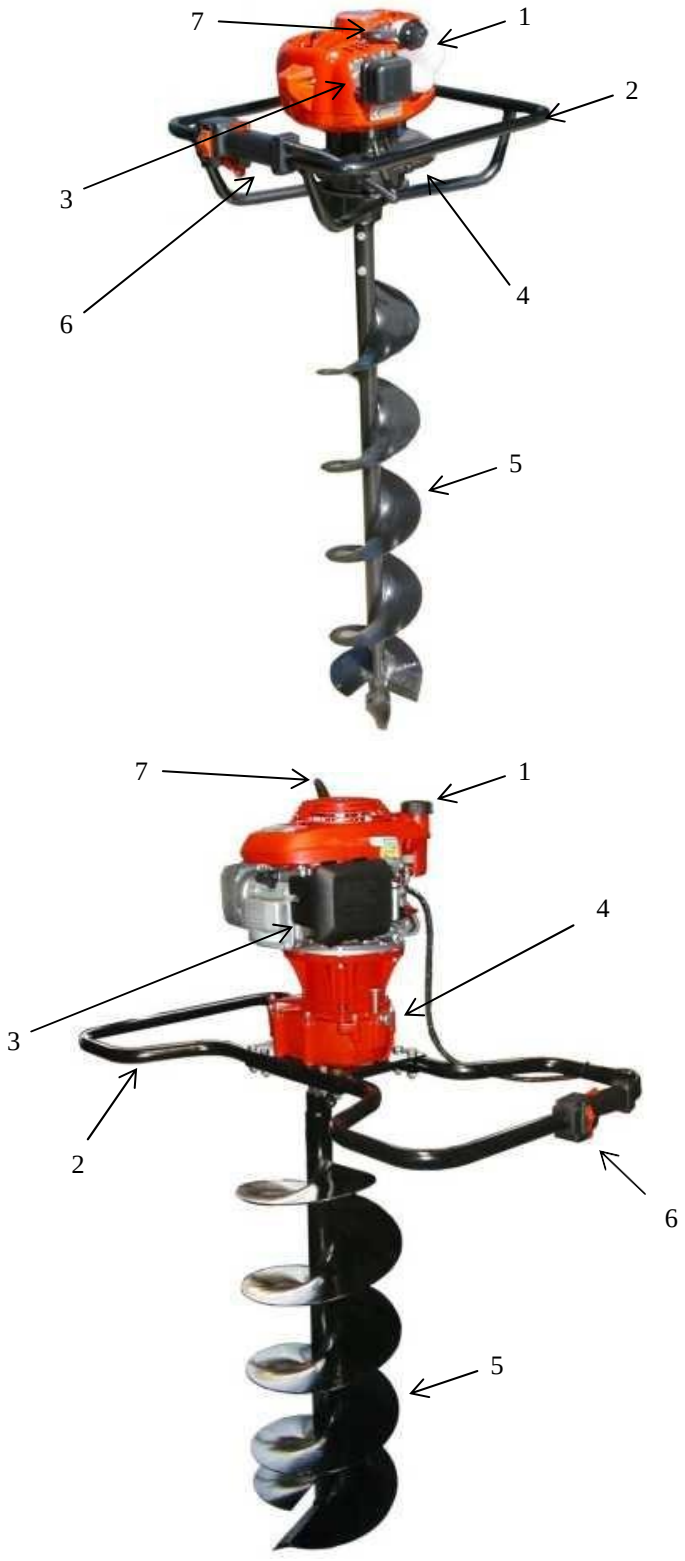

Fig. 1

2.2 Características técnicas

MODELO	NEA 450E	NEA 560E	NEA 610E	NEA HO35	NEA HO50	NEA 4301	NEA TJ45E	NEA TJ53E	T-160HO
Dimensiones [mm]	430 x 700 x 430 h								1130 x 590 x 610 h
Peso [kg]	~ 10.5								~ 29
Embrague	Centrìfugo automàtico								
Engranajes	Lubricaciòn: grasa Reducciòn: 1:40								Lubricaciòon: aceite SAE 90 Reducciòn: 1:59.7
Rotaciòn	~ 160-200 rpm								~ 50 rpm
Ø Diam. màx. perf.	250								400
Nivel de presiòn acùstica (L_{pA} av) en conformidad EN ISO 3744 [dB]	91	92	92	84.4	92	88.0	88.3	90	70.8
Nivel de potencia acùstica (L_{WA} av) en conformidad EN ISO 3744 [dB]	111	112	112	104.4	112	108	108.3	111	105
Vibraciòn: $\bar{a}_{(h,w)}$ valores medios ponderados entre al mìnimo y al màximo règimen en vacìo en conformidad 2002/44/EC [m/s2]	13 (SX) 13 (DX)	14 (SX) 14 (DX)	13.5 (SX) 13.5 (DX)	13.9(SX) 9.9 (DX)	14(SX) 10 (DX)	13 (SX) 13 (DX)	13 (SX) 13 (DX)	13.5 (SX) 13.5 (DX)	12.5 (SX) 12.5 (DX)
Tipo de motor*	B.B.I. N 44E	B.B.I. N 55E	B.B.I. N 61E	HONDA GX 35	HONDA GX 50	KENDO C43	KAWASAKI TJ 45	KAWASAKI TJ 53	HONDA GCV 160
Potencia máxima [kW]	1.60	1.80	2.00	1.20	1.47	1.25	1.60	2.00	3.30
Carburante	Mezcla gasolina/aceite						Gasolina	mezcla gasolina/aceite	Gasolina

(DX)-(SX): empuñadura derecha - izquierda * Para las características técnicas del motor véase el MANUAL DE INSTRUCCIONES DEL MOTOR
Incertidumbre de la medicion: nìvel de presion/potencia acùstica = ± 2 dB; vibracion = 10 %

3.0 MONTAJE

Antes de empezar a trabajar, compruebe que todas las partes indicadas a continuación estén correctamente montadas.

3.1 Montaje de las partes

Fig. 2

Fig. 3

Fig. 3A

Fig .3B

Fig. 4

Fig. 5

Manubrio : Fijar el grupo reductor-motor en el manubrio con los 3 correspondientes tornillos (véase fig.2).

Conexión cable accionamiento gas : para poder ejecutar mejor las operaciones de montaje del cable accionamiento gas, se aconseja quitar la rejilla del aire del filtro sobre el carburador.
El cable accionamiento gas que sale de la palanca acelerador lleva el la parte final un registro de rosca, una tuerca enroscada en el registro y el cable de acero del acelerador que sale del registro (véase fig. 3).
Cojer el cable accionamiento gas e introducir su extremo en el elemento giratorio de la válvula de mariposa del carburador. Luego, colocar el registro de rosca en su alojamiento en la tapa del cilindro, prestando atención a que el cable de acero pase debajo del relativo alojamiento (véase fig. 3A).
Atornillar el registro a la tapa del cilindro del motor regulándolo con la tuerca de forma que se anulen eventuales juegos entre el cable y la guaina, para obtener una correcta y progresiva aceleración (véase fig. 3B).
En el modelo NEA TJ53E, el reglaje de la regulación se fija mediante una contratuerca.
Este registro es un dispositivo de seguridad conforme con la norma CE y sirve para impedir la aceleración accidental de la máquina por si acaso, durante el trabajo, el cable por error se agarrase. Conectar el terminal con ojal del cable masa con uno de los tres tornillos de fijación de la tapa reductora al manubrio y enchufar el faston hembra con el faston macho procedente de la bobina en el interior del motor (véase fig. 4).

Montaje de la barrena : Ahora que el grupo motor y el manubrio están montados, para completar el montaje de su máquina se tiene que introducir el eje que sale del reductor en el orificio de la barrena y fijarla con los dos tornillos correspondientes (véase fig.5).

3.2 Montaje de las partes de modelos de barrena a motor T-160HO

Fig. 6

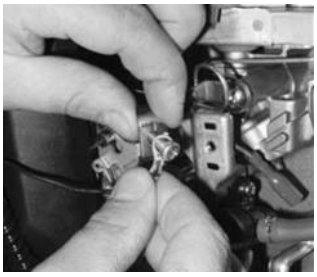

Fig. 7

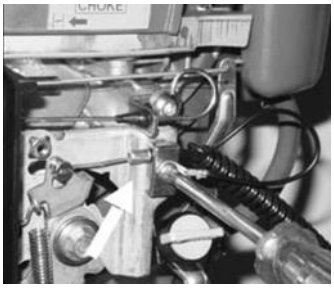

Fig. 8

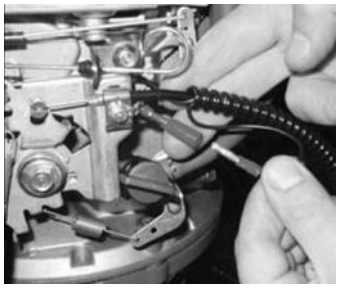

Fig. 9

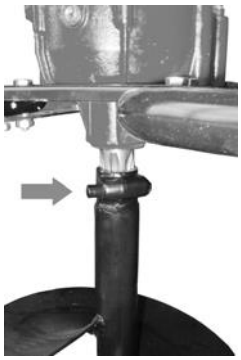

Fig. 10

Fig. 11

1. Fijar el reductor, ya completo con chapa de soporte manubrio y con motor, al manubrio, con los ocho tornillos (véase fig. 6).
2. Conectar el terminal con ojal del cable masa con uno de los tornillos del motor (para el modelo T-160HO véase fig. 7).

3. **Sólo para el modelo T-160HO**: enganchar el cable de accionamiento gas al elemento de la palanca carburador del motor y fijar la guaina del cable a la abrazadera de fijación de forma que el terminal de hierro de la guaina negra llegue al tope con la abrazadera y garantize así la correcta posición del cable (véase fig. 8). Averiguar, una vez completada la fijación, que se pueda efectuar una correcta y progresiva aceleración y que la palanca del carburador acelere completamente hasta pararse al tope.
4. Enchufar el faston hembra del cable masa con el faston macho procedente del motor (para el modelo T-160HO véase fig. 9).

5. Para el montaje de la barrena, introducir el eje que sale del reductor en el orificio de la barrena apretando el dispositivo de enchufe del casquillo ranurado que, una vez libre en su ubicación, hará de bloqueo (véase fig. 10).

6. **Para el modelo T-160HO**: montar el filtro aire en el alojamiento correspondiente en el motor. El filtro aire está desmontado para protegerlo hacia un eventual impregnación de aceite. De hecho, durante el transporte, el aceite puede salir del motor si se inclina de más de 20°. Por lo tanto, en caso tenga que transportar su barrena a motor, le aconsejamos siempre
desmontar el filtro de la rejilla de forma que se evite el riesgo que se impregne de aceite (véase fig. 11).

¡Atención! Para toda operación que se tenga que efectuar en el motor (para el aceite a usar, para el carburante, para la puesta en marcha, para la seguridad, para su manutención, etc.) seguir el manual de uso y manutención HONDA, KAWASAKI.

3.3 Aceite lubricante para reductor modelo T-160HO

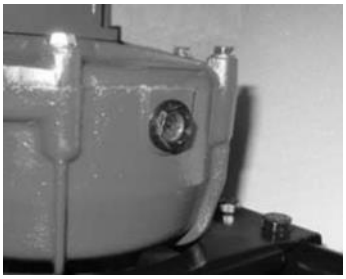

Fig. 12

¡Atención! La barrena a motor se suministra <u>sin aceite ya sea en el motor ya sea en el reductor</u>.
Antes de empezar a trabajar, se tiene que introducir en el reductor através del correspondiente agujero el aceite (SAE 90). El aceite tiene que aparecer en el nivel de la espía que hace de tapón al agujero (véase fig. 12).
P.S. Se aconseja controlar siempre el nivel del aceite, de forma que se mantenga dentro el reductor una cantidad constante (1 kg. aprox.).

3.4 Aceite para motor HONDA para mod. T-160HO

Para el tipo de aceite del motor, la cantidad y su abastecimiento, hacer referencia al manual de uso y manutención del motor HONDA GCV 160.
¡Atención! Una vez introducido el aceite en el motor no se debe inclinar la máquina de más de 20°; se puede apoyar en el suelo sólo por el lado indicado en la etiqueta sobre el motor. En caso contrario, si no se observa esta regla se corre el riesgo de perjuicar irremediablemente el funcionamiento del filtro aire del motor que se impregnará de aceite y se tendrá que efectuar la sustitución.

4.0 PUESTA EN MARCHA

4.1 Premisa

Averiguar que todas las partes de la barrena a motor sean montadas de manera correcta, que sus sistemas de seguridad sean todos funcionantes e íntegros antes de poner en marcha la máquina.

4.2 El carburante para motores de dos tiempos

Para motores de dos tiempos utilizados en los modelos el carburante a usar es una mezcla compuesta por gasolina y aceite. Se aconseja emplear aceite sintético específico para motores de dos tiempos sometidos a fuertes esfuerzos, que se mezclará en el porcentaje indicado en el envase del aceite (por lo general 2%). Por si se empleara aceite mineral o semisintético, el porcentaje de aceite deberá aumentarse y ser equivalente al 5%. El aceite sintético reduce la formación de cenizas e incrustaciones en la bujía, en el pistón, en el cilindro y en el silenciador del escape, así como la emisión de humos de escape. Entonces la lubricación del motor se optimizará y, como consecuencia, se alargará la vida del motor. Es importante emplear gasolina y aceite de marcas reconocidas y utilizar la mezcla en las tres/cuatro semanas sucesivas a su preparación.
Mézclese la gasolina con el aceite antes de introducirla en el depósito. Efectúese esta operación en un sitio al aire libre, ventilado, lejos de fuentes de luz no eléctrica, sin fumar, lejos de chispas o llamas y con el motor apagado.
Ahora puede llenarse el depósito de la máquina: desenroscar el tapón del depósito de la máquina lentamente y verter la mezcla prestando atención para no derramarla fuera. Si se derramara, secar escrupulosamente el motor. Evitar que las propias prendas de vestir se impregnen con la mezcla. Efectuar el arranque como mínimo a tres metros de distancia del sitio en el que se ha efectuado el abastecimiento para evitar eventuales peligros de incendio. No llenar el depósito cuando la máquina esté caliente.

4.3 El carburante para motores de 4 tiempos

Para motores de 4 tiempos utilizados en los modelos NEA HO35 y T-160HO (motores HO35 y GCV160), el carburante a usar es gasolina (¡y no mezcla !). De toda forma, siempre hacer referencia al manual de uso y manutención del motor HONDA donde se encuantrarán todos los detalles para el abastecimiento de su motor y su correcto y regular funcionamiento. Ahora puede llenarse el depósito de la máquina: desenroscar el tapón del depósito de la máquina lentamente y verter la mezcla prestando atención para no derramarla fuera. Si se derramara, secar escrupulosamente el motor. Evitar que las propias prendas de vestir se impregnen con la mezcla. Efectuar el arranque como mínimo a tres metros
de distancia del sitio en el que se ha efectuado el abastecimiento para evitar eventuales peligros de incendio. No llenar el depósito cuando la máquina esté caliente.

4.4 Uso de la empuñadura

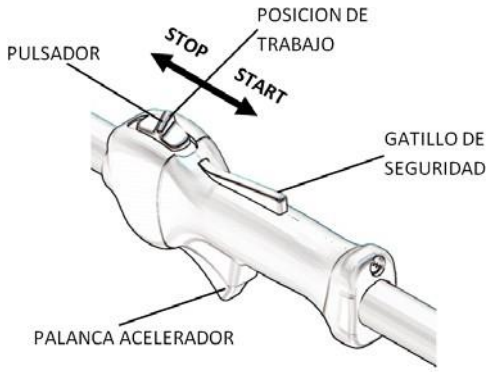

Fig.13

Para una correcta utilización de la empuñadura (Fig. 13) antes de nada deben conocerse sus funciones, de esta forma se podrá encender la máquina y controlar su velocidad de trabajo.

1) SEMIACELERACIÓN PARA LA PUESTA EN MARCHA
- tome la empuñadura apretando con el palmo de la mano en el gatillo de seguridad rojo situado en la parte superior de la misma.
- apriete la palanca del acelerador hasta el tope.
- ponga el pulsador rojo en la posición de START (marcha) y, luego, suelte la palanca.
- ahora es posible poner en marcha la máquina. El gatillo de seguridad es indispensable para evitar peligrosas aceleraciones debidas a maniobras imprudentes o accidentales. Efectivamente, cuando no está apretado, impide la utilización de la palanca acelerador.

Nota: Con el motor en marcha, a la primera aceleración, el pulsador vuelve automáticamente a la posición central.

Para las máquinas equipadas con motor KENDO o Kawasaki, no hay que seguir el procedimiento arriba descrito sino que:
- hay que dejar el pulsador rojo en posición de trabajo;
- hay que girar la palanca de encendido en la posición de puesta en marcha (Fig. 14)
Ahora es posible poner en marcha la máquina.
A la primera aceleración, la palanca de encendido vuelve automáticamente en posición de trabajo.

Fig.14

2) ACELERACIÓN CON LA MÁQUINA ENCENDIDA
- tome la empuñadura apretando el gatillo de seguridad.
- apriete la palanca acelerador en función de la velocidad que se desea utilizar.

3) STOP (para apagar el motor)
- suelte la palanca y el gatillo. Sitúe el pulsador en la posición de STOP (parada).
- para volver a poner en marcha la máquina es indispensable colocar el pulsador rojo en la posición CENTRAL y, luego, efectuar varias operaciones de semiaceleración y aceleración como se ha explicado precedentemente.

4.5 Puesta en marcha del motor

Fig.15

Para poner en marcha el motor, procédase en el modo descrito a continuación.

1) Después de haber efectuado atentamente todas las operaciones de preparación y aprovisionamiento, sitúe la manecilla de gases y el pulsador rojo en la posición START (marcha).
2) Empuñar el manubrio de la barrena a motor con la mano izquierda apretando la palanca accionamiento gas y con la derecha tirar lentamente la cuerdecilla hasta el enganche de los trinquetes en el volante (véase fig. 15).
3) Después de haber efectuado las instrucciones inherentes al carburador, especificadas más adelante, tire con decisión de la cuerdecilla de arranque hasta el encendido de la máquina. No tire jamás hasta el tope para no dañar el mecanismo de enganche.

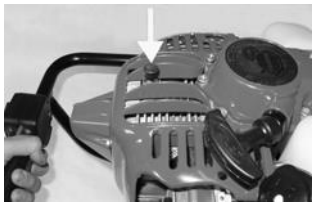

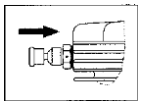

Fig.16

Las barrenas a motor NEA 45E, NEA 52E, NEA 57E, NEA450E, NEA550E, NEA600E están equipadas con un descompresor que facilita el arranque del motor, reduciendo el esfuerzo que hay que aplicar en la cuerdecilla de arranque al encender la máquina. Para poner en marcha estos motores, apretar el pulsador del descompresor (véase fig. 16) situado en el cilindro en el lado del arranque y sucesivamente proceder como indicado en el punto 1.

Puesta en marcha del motor:

- con el motor frío apriete el dispositivo de cebado 1, 5-6 veces, hasta que salga mezcla por el relativo tubito de salida 3 (para llenar completamente todas las cámaras del carburador).
- Ponga la palanca de la rejilla del aire (Fig. 23) en la posición CLOSE (cerrado), tire de la cuerdecilla de arranque 1 - 2 veces como máximo hasta lograr las primeras explosiones. Luego, vuelva a poner la palanca de la rejilla en la posición OPEN (abierto) aunque el motor no hubiera arrancado.
- Tire de nuevo la cuerdecilla de arranque hasta el encendido del motor. Si el motor no se pone en marcha después del cuarto tirón, repita las operaciones desde el primer punto.

Si, a pesar de repetir varias veces las operaciones de puesta en marcha, el motor no arranca, significa que la cámara de combustión está ahogada. En este caso desenrosque y seque la bujía de encendido y tire de la cuerdecilla de arranque varias veces sin la bujía para que se limpie/ventile la cámara de combustión.

IMPORTANTE: si el motor está caliente, no es necesario realizar las anteriores operaciones. Con el pulsador situado en la posición central, simplemente tire de la cuerdecilla de arranque hasta el encendido.

Para cualquier otra información acerca del motor, remitirse a la sección específicamente dedicada.

4.6 Puesta en marcha del motor para el modelo T-160HO

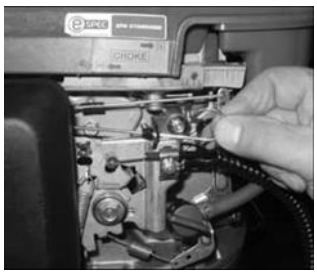

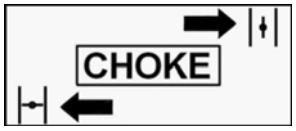

Fig. 17

(hacer referencia al manual de uso y manutención del motor HONDA donde se encuentrarán todos los detalles para la puesta en marcha de su motor). Para la puesta en marcha del motor frío, se tiene que desplazar la palanca del aire (CHOKE) a la posición de cerrado (véase fig. 17).
Después de la puesta en marcha, se tiene que volver a posicionar la palanca en la posición abierto.

4.7 Uso del inversor de marcha (sólo para los modelos T-160HO)

Fig. 18

Fig. 19

Fig. 20

Fig. 21

La barrena a motor que ha adquirido está provista de la posibilidad de inversión de marcha de la barrena para facilitar su utilización. Las palancas del inversor de marcha se encuentran en la caja engranajes del reductor (véase fig. 18).

¡Atención ! La puesta en marcha de la barrena debe efectuarse con el reductor en punto muerto; entonces antes de la puesta en marcha se asegure de que el eje del inversor de marcha esté a mitad de su recorrido.

a. Para embragar la barrena y usar la marcha de trabajo, situar el eje del cambio al final de su recorrido hacia arriba (véase fig. 19).
b. Para desembragar la barrena del motor, y poner en punto muerto, situar el eje a mitad de su recorrido (véase fig. 20).
c. Para embragar la marcha atrás, llevar el eje hacia abajo al final de su recorrido.

¡Atención ! Las palancas del inversor deben usarse con el motor al mínimo, es decir cuando el embrague no se acopla con la campana y la barrena no gira.

4.8 Rodaje

Durante las primeras 10 horas de funcionamiento debe trabajarse a un número de revoluciones moderado. Se aconseja, de todos modos, no mantener el motor al máximo de revoluciones puesto que todos los componentes en movimiento deben todavía adaptarse unos a otros. Sólo después de dicho periodo el motor alcanzará la máxima potencia. Después de las primeras 2 horas de utilización controlar la fijación de todos los tornillos y tuercas: eventualmente, efectuar su apretado.

5.0 USO DE LA MÁQUINA

5.1 Utilización correcta

La barrena a motor sirve exclusivamente para perforar el terreno y obtener agujeros con diámetro máximo de 200mm para los modelos NEA y con diámetro máximo de 400mm para los modelos T-160HO. Una vez elegida la posición donde perforar, librar el terreno de arbustos y materiales que podrían ser obstáculos durante el trabajo y que podrían enrodarse en la barrena mientras ésta gira. Empuñar firmemente el manubrio y ponerse en una posición de equilibrio, bien estable y segura sobre los pies. Ahora todo está listo para empezar el trabajo. Poner en marcha la máquina como describido anteriormente y dejar al mínimo el motor para 2-3 minutos. Acelerar algunas veces en vacío (con la punta de la barrena levantada con respecto al terreno) pero nunca al máximo, averiguando que todo funcione correctamente.

5.2 Uso de la máquina

Apoyar la punta de la barrena en el lugar elegido para efectuar la perforación, obrar sobre la palanca de accionamineto gas de la palanca acelerando gruadualmente. La barrena empezará a girar, perforando el terreno. Cuando la espiral de la barrena está llena de tierra, sacarla del agujero y, a su lado, intentar lograr descargarla. De esta manera su agujero tomará forma y profundidad dentro de poco tiempo.
Si tiene la barrena a motor modelo T-160HO, cuando la espiral se ha llenado te tierra o sólo para poder sacar la barrena del agujero que se está efectuando, usar el inversor de marcha y embragar la marcha atrás como describido en el capítulo 4.7. Permanezca siempre listo y atento mientras obra, sin distraerse, llevando siempre bajo su control el trabajo que la barrena está efectuando. Sólo de esta manera evitará los peligros causados por el tipo de terreno que está perforando. De hecho, pasa que si la barrena encuentra alguna grande piedra o alguna raíz puede pararse de improviso y, por esto, hacerle perder el control de su máquina, perder el equilibrio y, en consecuencia, perjuicarla.

5.3 Operaciones a realizar en caso de bloqueo de la barrena durante el empleo

En el caso de que la barrena se bloquee durante el empleo debido a piedras, raíces, etc. presentes en el terreno que se está trabajando, actúe de la siguiente manera:

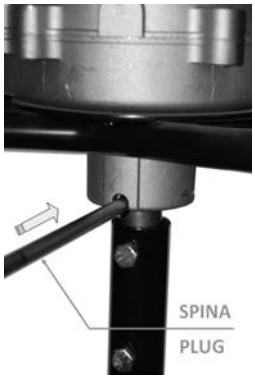

- suelte inmediatamente el grillete de seguridad y la palanca del acelerador del pomo de mando del gas;
- apague el motor mediante el interruptor de STOP.
- alinee la ranura presente en el cubo de la caja de engranajes con el orificio presente en el espárrago de la barrena (Fig. 22)
- introduzca a continuación un perno de 8 mm de diámetro aproximadamente para bloquear la rotación de la barrena con respecto al manubrio de la máquina (Fig.23),
- libere la barrena girando la máquina mediante el manubrio en sentido contrario al de perforación.
- elimine, si fuera posible, la causa del atasco,
- compruebe la ausencia de daños evidentes a la barrena y o a la máquina, y eventualmente póngase en contacto con un centro de asistencia autorizado.

6.0 MANTENIMIENTO

6.1 Mantenimiento periódico

¡Atención ! Para los modelos T-160HO :
Los controles periódicos a la barrena a motor son esenciales para garantizarle una mayor duración y asegurar siempre el máximo rendimiento en el trabajo; en particular para el reductor se debe:

- (Para los modelos T-160HO) cada cien horas de trabajo sustituir totalmente el aceite que hay en el reductor.
- Para la barrena, verificar las condiciones de la punta y del filo cortante y, si están gastados, sustituirlos.

Para las manutenciones periódicas, para su conservación durante los períodos en los que no se utiliza y para las eventuales anomalías en el motor, hacer referencia al manual de uso y manutención HONDA o KAWASAKI. En ello encontrará todos los consejos para mantener siempre eficiente el funcionamiento de su motor.

Para todos los otros modelos:
REDUCTOR (para NEA): Cada 50 horas de trabajo sustituir la grasa de la caja del reductor, para efectuar estar operación procédase en el modo siguiente:
a) Sacar los 6 tornillos de cierre de la caja y luego abrir los semicárteres.
b) Quitar la grasa residual e introducir 200-250 g de nueva, distribuyéndola entre los dos semicárteres. Se aconseja usar un tipo de grasa adecuada para el empleo a temperaturas comprendidas entre los 120° y los 170 ºC.
c) Volver a montar los semicárteres y cerrar con los tornillos.

BARRENA: verificar las condiciones de la punta y del filo cortante y, si están gastados, sustituirlos.

MOTOR: Para cualquier información acerca del motor, remitirse a la sección específicamente dedicada.

6.2 Perìodo de no utilizaciòn

Si no se utilizará la desbrozadora por un largo periodo de tiempo, hay que tomar las precauciones previstas para el motor contenidas en la sección específicamente dedicada.

7.0 CONDICIONES DE GARANTÍA

BLUE-BIRD INDUSTRIES – ZANÈ
GARANTÍA LIMITADA

a) Nuestra sociedad garantiza el correcto y buen funcionamiento de todas las máquinas agrícolas e industriales que comercializa por una duración de 24 meses (12 meses para uso profesional) desde el momento de la venta; para el periodo de validez de la garantía del producto, es fehaciente el recibo fiscal o la factura de compra del producto mismo.
b) Esta garantía se concretiza en la acción de sustitución gratuita de los varios componentes, mecánicos y eléctricos, que no fueran utilizables por defecto de fabricación o de material cerciorado por nuestra Sociedad..
c) La garantía se limita a la sustitución pura y simple de las piezas averiadas cuando éstas nos hayan llegado. El eventual empleo de mano de obra para el desmontaje y sucesivo montaje y puesta a punto de la máquina deberá, por lo tanto, pagarlo el cliente. También son a cargo del cliente los gastos de transporte.
d) Están excluidos de la garantía todos aquellos órganos cuyo desgaste es debido al uso normal. Estos son, por ejemplo: discos de corte, secciones de siega, sierras circulares, cuchillas, fresas, sierras de cadena, barras de motosierras, bujías de encendido, etc..
e) Todos los componentes reconocidos como defectuosos y sustituidos gratuitamente en garantía, quedarán en manos de nuestra Sociedad.
f) Eventuales sustituciones gratuitas de componentes, aunque hayan sido reconocidos como defectuosos, no serán, en ningún caso, motivo o pretexto para retrasar o suspender plazos de pago acordados anteriormente.
g) Durante todo el periodo de validez de la garantía, las máquinas cubiertas por la garantía susodicha no podrán cederse permanentemente en uso, venderse ni exportarse, pena la anulación de la mencionada garantía.
h) Nuestra Sociedad declina toda responsabilidad por daños que puedan derivar a personas o bienes debido al uso de máquinas de nuestra producción, aunque tales daños fueran provocados por máquinas todavía amparadas por nuestra garantía.

BLUE BIRD INDUSTRIES

N.B.:Síganse atentamente las instrucciones sobre el uso y el mantenimiento de la máquina, especialmente las relativas al periodo de rodaje.

NOTE

EC DECLARATION OF CONFORMITY - HERSTELLERERKLARUNG - DECLARATION 'CE' DE CONFORMITE - DECLARACION DE CONFORMIDAD - DICHIARAZIONE DI CONFORMITA' EUROPEA - GELIJKVORMIGHEIDSVERKLARING - EC DEKLARATION I OVERENSSTEMMELSE - DECLARAÇAO CE DE CONFORMIDADE - EY ILMOITUS - FORSAKRAN OM OVERENSSTAMMELSE - BEKREFTENDE EU ERKLÆRING - ΔΉΛΩΣΗ ΕΚ ΣΥΜΜΌΡΦΩΣΗς - EUROPEJSKA DEKLARACJA ZGODNOSCI

1) MANUFACTURER – HERSTELLER – FABRICANT – FABRICANTE – COSTRUTTORE – CONSTRUCTEUR – PRODUCENT – FABRICANTE – VALMISTAJA – TILLVERKARE – FABRIKANT – Κατασκευαστής – PRODUCENT:
BLUE BIRD INDUSTRIES Fabbrica Motori srl
Via Due Camini 19, 36010 Zanè(VI), Italia

2) DESCRIPTION OF THE MACHINERY – BESCHREIBUNG DER MASCHINE – DESCRIPTION DE LA MACHINE – DESCRIPCION DE LA MAQUINARIA – DESCRIZIONE DELLA MACCHINA – BESCHRIJVING VAN DE MACHINE – BESKRIVELSE AF MASKINEN – DESCRIÇAO DA MAQUINA – KONEEN NIMITYS – MATERIELSLAG – BESKRIVELSE AV MASKINERIET – ΠΕΡΙΓΡΑΦΗ ΤΩΝ ΜΗΧΑΝΩΝ – OPIS MASZYNY:
MOTOTRIVELLA – EARTH AUGER

a) MAKE – FABRIKAT – MARQUE – MARCA – MARCA – MERK – MÆRKE – MARCA – MERKKI – FABRIKAT – FABRIKANT – MAPKA – MARKA:
BLUE BIRD INDUSTRIES Fabbrica Motori srl
Via Due Camini 19, Zanè, Italia

b) TYPE / TYP / TYPE / TIPO / TIPO / TYPE / TYPE / TIPO / MALLI / TYPBE / TYPE / Πληκτρολογήστε / TYP:
NEA 450 ST – NEA 560 ST – NEA 610 ST – NEA 431 – NEA 521 – NEA HO35 – NEA HO50 – NEA TJ 45 E – NEA TJ 53 E – T-170 HO

2000/14/EC (2005/88/EC) – Livelli di potenza sonora come da allegato V – Sound Power Levels performed per annex V		
TIPO TYPE	Livello di potenza sonora misurato/Livello di potenza sonora garantito Measured Sound Power Level/Guaranteed Sound Power Level LWA (dB)	Potenza netta installata Net Power Installed (kW)
NEA 450 ST	*94/114*	*2.00*
NEA 560 ST	*94/114*	*2.40*
NEA 610 ST	*95/115*	*2.80*
NEA HO35	*85/105*	*1.20*
NEA HO50	*92/112*	*1.47*
NAE 431	*88/108*	*1.25*
NEA 521	*88/110*	*1.46*
NEA TJ 45 E	*84/109*	*1.60*
NEA TJ 53 E	*90/111*	*2.00*
T-170 HO	*71/105*	*3.60*

c) Il prodotto è conforme alle direttive - The product complies with the directives - Das Produkt entspricht den Richtlinien - Le produit est conforme aux directives - El producto cumple con las directivas :

- 2006/42/EC – 2014/30/EU – 2000/14/EC (2005/88/EC) – 2011/65/EU

d) SERIAL NUMBER / SERIENNUMMBER / NUMERO DE SERIE / NUMERO DE SERIE / NUMERO DI SERIE / SERIENUMMER / SERIENUMMER / NUMERO DE SERIE / SARJANUMERO / SERIENUMMER / SERIE NUMMER / ΑΡΙΘΜΟΣ ΠΑΑΙΣΙΟΥ / NUMER SERYJNY:
AA19AA000000001 - ZZ23ZZ999999999

e) REFERENCE TO STANDARDS/HARMONIZED STANDARDS - VERWEIS AUF NORMEN/HARMONISIERTE NORMEN - REFERENCE AUX NORMES/NORMES HARMONISEES - REFERENCIA A ESTANDARES/ESTANDARES ARMONIZADOS - RIFERIMENTO ALLE NORME/NORME ARMONIZZATE - REFERENTIE NAAR STANDAARDEN/GEHARMONISEERDE STANDAARDEN - REFERENCE TIL STANDARDER/HARMONISEREDE STANDARDER - REFERENCIA AS NORMAS/NORMAS HARMONIZADAS - VITTAUS STANDARDEIHIN/YHTEISIIN STANDARDEIHIN - REFERERANDE TILL STANDARDER/HARMONISERADE STANDARDER - HENVISNING TIL STANDARD/FELLES STANDARD - ΑΝΑΦΟΡΆ ΣΕ ΠΡΌΤΥΠΑ/ΕΝΑΡΜΟΝΙΣΜΈΝΑ ΠΡΌΤΥΠΑ - ODNIESIENIE DO NORM/NORM ZHARMONIZOWANYCH:

EN ISO 12100:2010

BLUE BIRD INDUSTRIES – FABBRICA MOTORI s.r.l.
ZANE' (VI) – ITALIA 26-02-2019
The chairman – Der vorsitzender – Le président – El presidente – Il presidente – De voorzitter – Daglig leder – O presidente – Toimitusjohtaja – Verkställande direktör – Administrerende direktør – O ΠΡΟΕΔΡΟΣ - Prezes

VANDA VITELLA

(GB) Technical documentation maintained by
(F) Documentation technique maintenue par
(I) Documentazione tecnica conservata da
(DK) Teknisk dokumentation tillhandhallen av
(FI) Teknisten asiakirjojen yiläpitäjä
(NO) Teknisk dokumentasjion vedlikeholdt av
(D) Technische Dokumentation aktualisiert durch
(E) Documentacion tecnica mantenida por
(NL) Technische documentatie onderhouden door
(P) Documentaçao tecnica mantida por
(SE) Teknisk dokumentation tillhandhallen av
(GR) τεχνικό φάκελο που τηρείται από

BLUE BIRD INDUSTRIES – FABBRICA MOTORI s.r.l.

VANDA VITELLA

BLUE BIRD INDUSTRIES Fabbrica Motori
s.r.l. Via Due Camini, 19
36010 ZANÉ (Vicenza) ITALY
Telefono 0445 314138 (ric. aut.)
Telefax 0445 314225
http://www.bluebirdind.com
E-mail: info@bluebirdind.com