BLUEBIRD
INDUSTRIES

Legatrice

PT 23-200

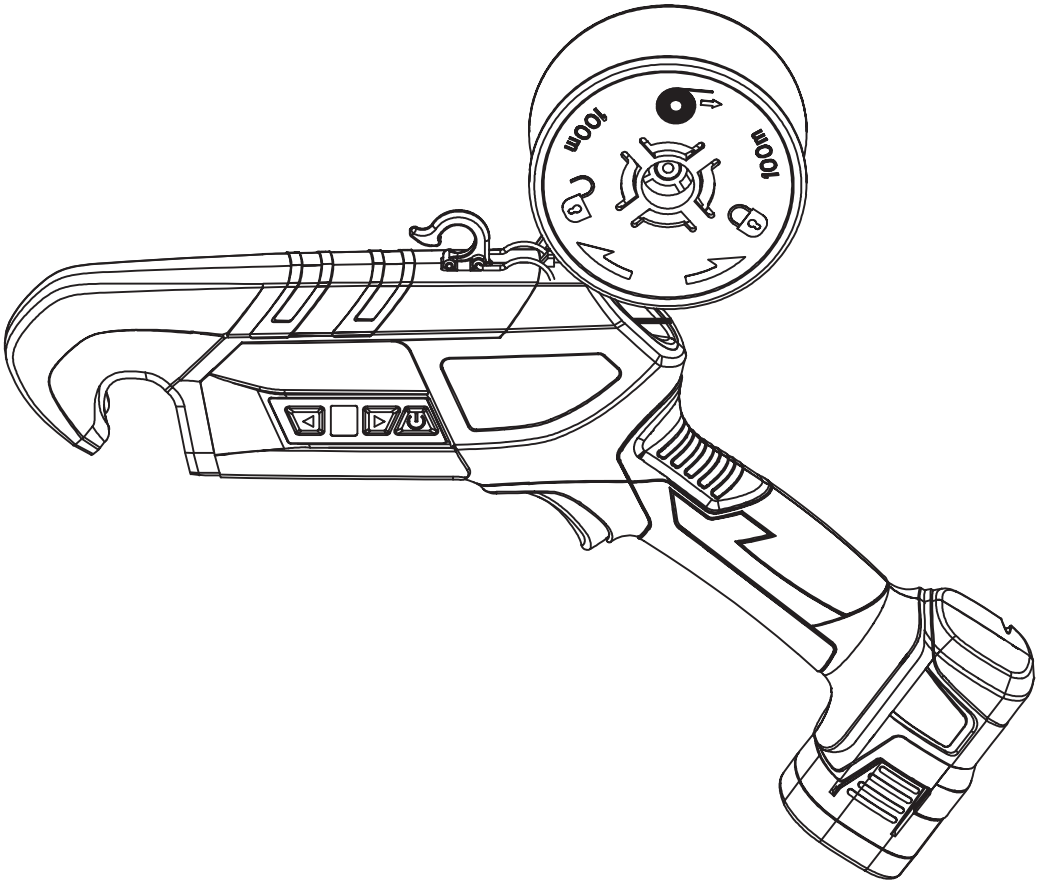

Manuale d'uso del prodotto

-traduzione delle istruzioni originali-

CONTENUTO

Precauzioni di sicurezza..... 1

- Simboli di sicurezza..... 1
- Regole generali sulla sicurezza degli utensili elettrici..... 2
- Istruzioni speciali sulla sicurezza..... 4

Panoramica del prodotto..... 6

- Scopo previsto..... 6
- Incluso nella confezione..... 8
- Specifiche tecniche..... 8
- Componenti del prodotto..... 9

Funzionamento del prodotto..... 10

- Installare il filo di legatura..... 10
- Pulizia e manutenzione..... 12
- Suggerimenti per i guasti..... 13
- Carica della batteria..... 13
- Precauzioni..... 13
- Conservazione..... 14

Servizio post-vendita..... 14

Dichiarazione..... 14

Prima di utilizzare la macchina per la prima volta, leggere attentamente le presenti istruzioni per l'uso, per la propria sicurezza e per quella degli altri. Conservare il manuale in un luogo sicuro; per garantire che le informazioni in esso contenute siano disponibili in qualsiasi momento, se il proprietario cambia, trasferire anche il manuale.

Precauzioni di sicurezza

Simboli di sicurezza

1. Simboli nel manuale

Si prega di leggere attentamente il manuale di istruzioni.

Indossare protezioni per gli occhi e le orecchie

Indossare guanti di protezione.

Simbolo di aiuto, con informazioni per migliorare la gestione dello strumento.

Simbolo di istruzioni, con informazioni per evitare danni.

Simbolo di avvertenza, con informazioni sulla prevenzione delle lesioni personali.

Non utilizzare sotto la pioggia o in ambienti umidi.

Non fare entrare mai in contatto le forbici elettriche con oggetti carichi.

Non collocare fra i rifiuti domestici.

2. Simboli sulla batteria

Ni-MH

Contrassegnare come batteria Ni-MH o Li-ion. Non smaltire insieme ai rifiuti domestici.

Non gettare la batteria nel fuoco, altrimenti potrebbe esplodere.

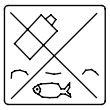

Non gettare la batteria in acqua o in un ambiente umido, altrimenti si rischia la sua esplosione o comunque il danneggiamento.

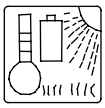

Non esporre la batteria sotto una forte luce per lungo tempo o su superfici calde (temperatura massima 60°).

La batteria può essere ricaricata. Smaltire la batteria esaurita presso le stazioni di riciclaggio delle batterie. Le batterie dismesse devono essere riciclate nel rispetto dell'ambiente.

2. Simboli sul caricabatterie

Attenzione!

Utilizzare il caricabatterie solo al chiuso.

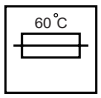

Limitatore di temperatura di protezione.

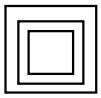

Classe di protezione II.

Le apparecchiature elettriche non possono essere smaltite nei rifiuti domestici.

Regole generali sulla sicurezza degli utensili elettrici

Attenzione! Leggere tutte le norme di sicurezza e le istruzioni. La mancata osservanza di tutte le norme e istruzioni di sicurezza elencate qui di seguito potrebbero provocare scosse elettriche e incendi e/o lesioni gravi. Conservare tutte le norme e istruzioni di sicurezza per riferimenti futuri.

Il termine "utensile elettrico" utilizzato in tutte le seguenti istruzioni di sicurezza si riferisce a utensili elettrici con alimentazione a rete (a filo) e a batteria (a batteria).

1. Sicurezza sul lavoro

1). Mantenere l'area di lavoro pulita e ben illuminata. Le aree disordinate o scure potrebbero aumentare il rischio di incidenti.

2). Non utilizzare utensili elettrici in atmosfere esplosive o infiammabili, come ad esempio in presenza di liquidi, gas o polveri infiammabili. La scintilla generata dall'utensile elettrico potrebbe incendiare polvere o gas.

3). Tenere lontani i bambini e gli astanti mentre si utilizza l’utensile elettrico. La distrazione potrebbe causare la perdita del controllo dell'utensile.

2.) Sicurezza elettrica

1). La spina dell'utensile elettrico dovrà corrispondere alla presa. Non modificare mai la spina. Non utilizzare un adattatore a spina con utensili elettrici collegati a terra. Spine non modificate e prese corrispondenti ridurràno il rischio di scosse elettriche.

2). Evitare il contatto del corpo con superfici messe a terra, come tubi, radiatori, fornelli e frigoriferi. C'è un rischio maggiore di scossa elettrica se il vostro corpo è collegato a terra.

3). Non esporre gli utensili elettrici alla pioggia o a condizioni di umidità. L'acqua che entra in un utensile elettrico aumenta il rischio di scosse elettriche.

4). Non abusare del cavo. Non usare mai il cavo per trasportare, tirare o scollegare l'utensile elettrico. Tenere il cavo lontano da calore, olio, bordi taglienti o parti in movimento. Cavi danneggiati o impigliati aumenteranno il rischio di scosse elettriche.

5). Quando si utilizza un utensile elettrico all'aperto, usare una prolunga adatta all'uso esterno. L'uso di un cavo adatto all'uso all'aperto ridurrà il rischio di scosse elettriche.

6). Se è inevitabile utilizzare un utensile elettrico in un luogo umido, servirsi di un'alimentazione protetta da un interruttore differenziale (RCD). L'uso di un RCD ridurrà il rischio di scosse elettriche.

3. Sicurezza personale

1).Stare attenti, guardare cosa si sta facendo e usare il buon senso quando si usa un utensile elettrico. Non utilizzare un utensile elettrico quando si è stanchi, o sotto l'influenza di droghe, alcol o farmaci. Un momento di disattenzione durante l'uso dell'utensile elettrico potrebbe causare gravi ferite personali.

2). Usare i dispositivi di protezione personale. Indossare sempre gli occhiali di protezione. Dispositivi di sicurezza, come ad esempio maschere antipolvere, scarpe di sicurezza antisdrucciolo, elmetto, protezione dell'udito e altri dispositivi utilizzati per condizioni appropriate ridurrà gli infortuni alle persone.

3). Evitare l'avviamento accidentale. Assicurarsi che l'interruttore sia in posizione OFF quando si effettua il collegamento con l'alimentatore e/o il pacco batteria, si prende in mano o si sposta l'utensile. Trasportare un utensile elettrico con il dito sull'interruttore o collegare un utensile elettrico con l'interruttore acceso, potrebbe essere pericoloso.

4). Rimuovere eventuali chiavi di regolazione o chiavi inglesi prima di accendere gli utensili elettrici. Una chiave inglese o una chiave lasciata attaccata a una parte rotante dell'utensile elettrico potrebbe provocare lesioni personali.

5). Non superare i limiti. Mantenere sempre l'appoggio e l'equilibrio corretti. Ciò consente un migliore controllo dell'utensile elettrico in situazioni impreviste.

6). Vestirsi adeguatamente. Non indossare abiti larghi o gioielli. Tenere i vestiti, i guanti e i capelli lontano da parti in movimento, perché indumenti larghi, gioielli o capelli lunghi potrebbero rimanere impigliati nelle parti mobili.

7). Se sono previsti dispositivi per il collegamento di impianti di raccolta di trucioli e polveri, assicurarsi che siano ben collegati e utilizzati correttamente. L'utilizzo di questi dispositivi potrà ridurre i pericoli causati da trucioli o polvere.

4. Avvertenze per l'utilizzo degli utensili

1). Non abusare dell'utensile elettrico, utilizzare l'utensile elettrico appropriato per l'applicazione. La scelta di un utensile elettrico progettato correttamente renderà il proprio lavoro più efficiente e più sicuro.

2). Non utilizzare lo strumento se l'interruttore non può funzionare. È pericoloso se l'interruttore non è in grado di controllare l'utensile elettrico, e questo deve essere riparato.

3). Scollegare l'utensile e/o scollegare la batteria dall'utensile prima di effettuare qualsiasi regolazione, qualsiasi sostituzione di accessorio o quando si ripone l'utensile. Tali misure di sicurezza preventive ridurranno il rischio di avviare accidentalmente l'utensile elettrico.
4). Conservare gli utensili elettrici inattivi fuori dalla portata dei bambini e non permettere a quelli che non hanno familiarità con l'utensile elettrico o che non comprendono le presenti istruzioni per l'uso di operare con l'utensile elettrico. Gli utensili elettrici sono pericolosi nelle mani di utenti non addestrati.
5). Manutenzione dell'utensile elettrico. Controllare se le parti mobili sono in posizione o sono bloccate, controllare il grado di usura delle parti e di qualsiasi altra condizione che influisca sul funzionamento dell'utensile elettrico. Se danneggiati, gli utensili elettrici devono essere riparati prima dell'uso. Molti incidenti sono causati da un utensile elettrico non adeguatamente manutenuto.
6). Mantenere la lama affilata e pulita. Le lame con tagliente affilato e sottoposte a corretta manutenzione hanno meno probabilità di rimanere bloccate e sono più facili da controllare.
7). Utilizzare l'utensile elettrico, gli accessori e le lame in conformità con le presenti istruzioni, tenendo conto delle condizioni di lavoro e dell'attività da svolgere. Utilizzare gli utensili elettrici per le operazioni che non sono coerenti con l'applicazione prevista può essere pericoloso.

5. Avvertenze per l'utilizzo degli utensili a batteria
1). Assicurarsi che l'interruttore sia in posizione OFF prima di inserire il pacco batteria. Altrimenti si possono favorire gli incidenti.
2). Utilizzare solo il caricatore indicato dal produttore. Un caricabatterie adatto ad un tipo di pacco batteria potrebbe creare un rischio di incendio se utilizzato con un altro pacco batteria.
3). Utilizzare gli utensili elettrici solo con pacchi batteria specificamente indicati. L'uso di altri pacchi batteria potrebbe comportare il rischio di lesioni e incendi.
4). Quando il pacco batteria non è in uso, tenerlo lontano da altri oggetti metallici come graffette e monete, chiavi, chiodi, viti o altri piccoli oggetti metallici che possono creare un collegamento tra un terminale e un altro. Il cortocircuito dei terminali della batteria potrebbe causare ustioni o incendi.
5). In caso di condizioni difficili, dalla batteria potrebbe fuoriuscire del liquido; evitare il contatto. In caso di contatto accidentale, sciacquare con acqua. Se il liquido entra in contatto con gli occhi, cercare inoltre assistenza medica. Il liquido espulso dalla batteria potrebbe causare corrosione o ustioni.

6. Assistenza
Far riparare l'utensile da personale qualificato che utilizza solo parti di ricambio identiche. Questo garantirà la sicurezza dell'utensile elettrico che viene riparato.

Istruzioni speciali sulla sicurezza

1.Istruzioni speciali di sicurezza della legatrice
1) Non rimuovere il coperchio anteriore durante il funzionamento. La bocca di legatura anteriore deve essere mantenuta ad una distanza di almeno 5 cm da qualsiasi parte del corpo, non toccare la bocca quando l'apparecchiatura è in funzione. Durante il funzionamento della legatrice, qualsiasi negligenza potrebbe causare lesioni personali.
2) Una volta completata l'azione di legatura, tenere la maniglia per spostare la legatrice, un uso prudente dell'utensile proteggerà efficacemente l'operatore e prolungherà la durata di vita della legatrice.

2. Altre istruzioni sulla sicurezza
1) Non utilizzare la legatrice sotto la pioggia o in presenza di forti campi magnetici.
2) Il prodotto è stato progettato per legare le viti e altri tralci all'interno di un effettivo intervallo di 25 mm di diametro massimo. Non usarlo in tutti i tipi di lavoro di legatura eccedenti il diametro massimo di 25 mm. Il superamento di questo intervallo danneggerebbe la legatrice.

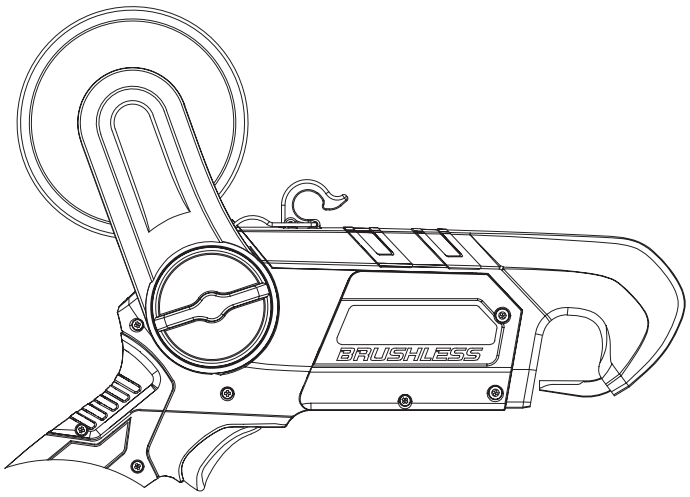

3) Non tentare di rimuovere il gancio di alimentazione o il filo di alimentazione incastrato prima di aver staccato la corrente.
4) Il lavoro di legatura deve essere terminato quando il gancio di alimentazione e la traccia di filo in uscita possono estendersi e si ritraggono senza problemi e non vi è alcuna interferenza di altri corpi estranei. Prima di iniziare il lavoro di legatura, controllare gli oggetti nascosti nelle viti o nei rami, ad esempio fili elettrici, fili di ferro, rami e foglie in eccesso, che possono influenzare l'allungamento e la ritrazione del gancio di alimentazione.
5) Durante l'utilizzo dell'utensile, tenerlo sempre con una sola mano e mantenere una distanza di almeno 5 cm di distanza dall'altra mano e da tutto il corpo.
6) Non utilizzare l'utensile in prossimità di liquidi o gas infiammabili. Se si verifica un cortocircuito, si potrebbe avere un'esplosione o un incendio.
7) Il sistema di alimentazione deve essere controllato e pulito frequentemente. L'accumulo di sostanze estranee nel binario di alimentazione influirà sull'effetto di legatura e aumenterà il carico per l'apparecchiatura. L'assicurazione di qualità non comprende i danni causati da un'errata manutenzione come visto sopra.
8) Non tentare di riparare l'utensile da soli, a meno che non si sia stati addestrati. Le operazioni di riparazione non menzionate nel presente manuale possono essere eseguite solo da personale del nostro centro di assistenza.

2.Istruzioni speciali di sicurezza per l'utensile a batteria
1) Assicurarsi che l'interruttore della batteria sia spento prima di inserire il cavo di alimentazione della legatrice nella batteria. L'inserimento della batteria se l'interruttore è acceso potrebbe causare danni al dispositivo.
2) Poiché il caricabatterie è destinato esclusivamente all'uso in ambienti interni, la batteria deve essere caricata in un ambiente chiuso asciutto e ben ventilato. Non è consentito coprire con oggetti il caricabatterie e la batteria; in caso contrario non si assicurerà una sufficiente dissipazione del calore dalla caricabatterie e dalla batteria.
3) Prima di pulire il caricabatterie, spegnerlo per ridurre il rischio di carica.
4) Non esporre la batteria ad una luce intensa per un lungo periodo di tempo. Non posizionare la batteria su superfici calde. Il calore danneggerà la batteria e potrà causare esplosioni.
5) Assicurarsi che la batteria ad alta temperatura sia completamente raffreddata prima di caricarla.
6) Non smontare la batteria per evitare danni meccanici alla stessa. Ciò potrebbe causare un cortocircuito o l'emissione di gas nocivi per le vie respiratorie. In caso di malessere, si consiglia di respirare aria fresca e di rivolgersi tempestivamente a un medico.
7) Non utilizzare batterie non ricaricabili.

3. Uso corretto del caricabatterie
1). La batteria può essere caricata solo con il caricabatterie in dotazione. In caso contrario, potrebbe verificarsi un incendio o un’esplosione. Utilizzare il caricabatterie originale per garantire la sicurezza dell'apparecchiatura.
2). Controllare sempre il caricabatterie, il cavo e la spina prima di ogni utilizzo. Se danneggiato, contattare solo personale professionale qualificato per la riparazione e utilizzare esclusivamente componenti originali. Per la sicurezza dell’apparecchiatura, non utilizzare un caricabatterie difettoso e non smontarlo da soli.
3). La presa del caricabatterie deve essere collegata a terra. Assicurarsi che la tensione di alimentazione corrisponda alla tensione nominale della targhetta del caricabatterie. In caso contrario, si potrebbe provocare una scossa elettrica.
4). Scollegare il caricabatterie dall'alimentazione prima di inserire o disinserire il collegamento tra la batteria/utensile elettrico/dispositivo.
5). Tenere il caricabatterie pulito e lontano da ambienti umidi e dalla pioggia. Non utilizzare il caricabatterie all'aperto. L’ingresso di sporco o acqua aumenterà il rischio di scosse elettriche.
6). Il caricabatterie può essere utilizzato solo per caricare la batteria originale; in caso contrario, potrebbe causare lesioni personali e incendi.
7). Evitare di danneggiare meccanicamente il caricabatterie. In caso contrario, potrebbe causarsi un cortocircuito interno.
8). Non utilizzare i caricabatterie su superfici infiammabili (ad es. carta, tessuti).
9). Se il cavo dell'apparecchiatura è danneggiato, per evitare possibili pericoli, deve essere sostituito dal produttore, dal personale del servizio clienti o da personale con qualifica simile.

4. Altri rischi
Anche se l'utensile elettrico viene utilizzato correttamente, esistono comunque alcuni rischi. La sua struttura e le sue caratteristiche strutturali possono comportare i seguenti subdoli pericoli:
1). Danno da taglio
2). Danni all'udito se non si dispone di una protezione per le orecchie.
3). L'uso manuale prolungato o irragionevole dell'utensile può causare danni fisici all’utente.

Attenzione!

L'utensile elettrico produce campi elettromagnetici durante l'uso. Questo campo magnetico può in determinate circostanze danneggiare la funzione degli impianti medici. Per evitare lesioni gravi, si raccomanda all'utente con impianto/i di consultare un medico e il produttore/i dell'impianto/i prima di utilizzare quest’utensile.

Panoramica del prodotto

Scopo previsto

L’utensile è progettato per legare le viti o i rami. Se questo utensile viene utilizzato per altri scopi non approvati, potrebbero verificarsi danni all’utensile e lesioni per l’utente.
Questo utensile può essere utilizzato solo da adulti. O può essere utilizzato da minori di età superiore a 16 anni sotto la supervisione di un adulto. Non utilizzare l’utensile sotto la pioggia o in ambienti umidi.

L'operatore o l'utente si assumono la piena responsabilità per i danni arrecati a terzi o eventuali danni materiali a terzi causati da incidenti verificatisi durante l'utilizzo.
Il produttore non è responsabile per eventuali danni causati da un uso non normale o da un uso improprio.

1. Descrizione della funzione

La legatrice è caratterizzata da struttura compatta, peso ridotto, velocità elevata ed è facile da usare con una sola mano. Il prodotto combina insieme caratteristiche quali la sicurezza, l'alta efficienza e la semplicità di funzionamento. Al momento dell'utilizzo, allacciare il gancio guida sull'estremità anteriore della legatrice sulle viti o sui tralci da legare, premere il grilletto e la macchina terminerà la legatura entro 0,3 secondi. Dopo aver confermato il completamento della legatura, tenere e sollevare la macchina, quindi proseguire con la legatura successiva. La legatrice è dotata di interruttori di regolazione a ingranaggio 1-4 per regolare il numero di giri del filo di legatura. Ingranaggio 1-3 giri, ingranaggio 2-4 giri, ingranaggio 3-5 giri, ingranaggio 4-6 giri. Gli utenti possono regolare un ingranaggio adatto in base allo spessore dei rami da legare, in modo da ottenere il miglior effetto di legatura dei rami.

2. Istruzioni di funzionamento

1. Accendere l'alimentazione, la legatrice è in stato di lavoro e inizia a lavorare dopo aver tirato il grilletto. In caso di utilizzo prolungato, se la legatrice smette di funzionare, si prega di controllare l'indicatore LED, se è rosso, in questo momento, si tratta di una protezione da sottotensione, che indica che la carica elettrica è esaurita, si prega di ricaricarla il prima possibile.
2. Per risparmiare sulla quantità di energia elettrica e garantire che la macchina abbia una durata maggiore non sovraccaricare la macchina, non utilizzarla per legare rami superiori a 25 mm.
3. Se la legatura non riesce, spegnere l'alimentazione durante il processo di legatura.
Rimuovere il filo di legatura che non riesce a legare dalla bocca di legatura dell'estremità anteriore con la mano, quindi accendere l'alimentazione. Eseguire una volta la corsa al minimo per verificare se è in grado effettuare la legatura con successo.
Se la legatura procede senza intoppi, continuare a lavorare. Se la legatura non ha successo per diverse volte, si prega di spegnere l'alimentazione per l'ispezione. Aprire il coperchio anteriore e la piastra di pressatura, controllare il filo all'ingresso e in tutto il binario di alimentazione per vedere se c'è qualche ingarbugliamento o qualche inceppamento, ed eliminare tempestivamente eventuali anomalie.
Durante il processo di legatura, se la legatura si ferma a metà strada, il gancio non si ritrae e la legatrice si blocca sui rami e non può essere sollevata, interrompere l'alimentazione, quindi sollevare il gancio con la mano e mettere via la macchina.

Incluso nella confezione

Aprire con attenzione la confezione e verificare se sono incluse le seguenti componenti:

1. Legatrice
2. Batteria al litio
3. Caricabatterie
4. Kit di utensili
5. Filo per legare

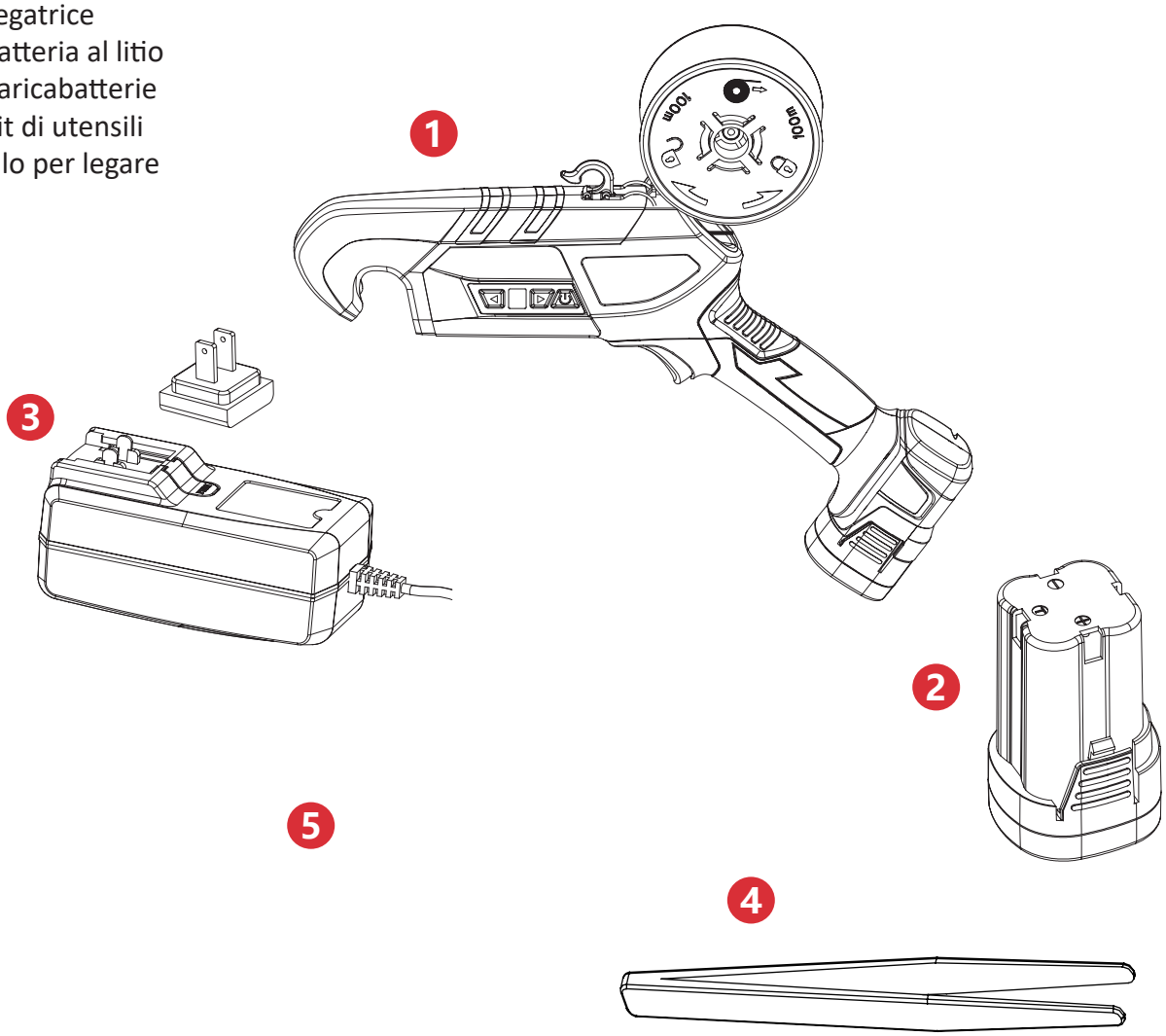

Specifiche tecniche

Legatrice	
Tensione massima	16,8 V
Tensione di funzionamento	14,4 V
Batteria al litio	16,8 V/14,4V 2,5 AH
(Tensione di carica)	AC110V~200V
Diametro	25 mm
Temperatura di esercizio	-10 °C~ 60 °C
Potenza nominale	30 W

Incluso nella confezione

1. Gancio guida
2. Piastra copri-guida
3. Ruote di reggiatura
4. LED
5: Grilletto
6. Bobina
7. Caricabatterie
8. Spina caricabatterie
9. Pulsante di rimozione della batteria
10. Incremento numero spire
11. Schermo Display
12. Riduzione numero spire
13. Interruttore di alimentazione
14. Polo negativo batteria
15. Polo positivo batteria

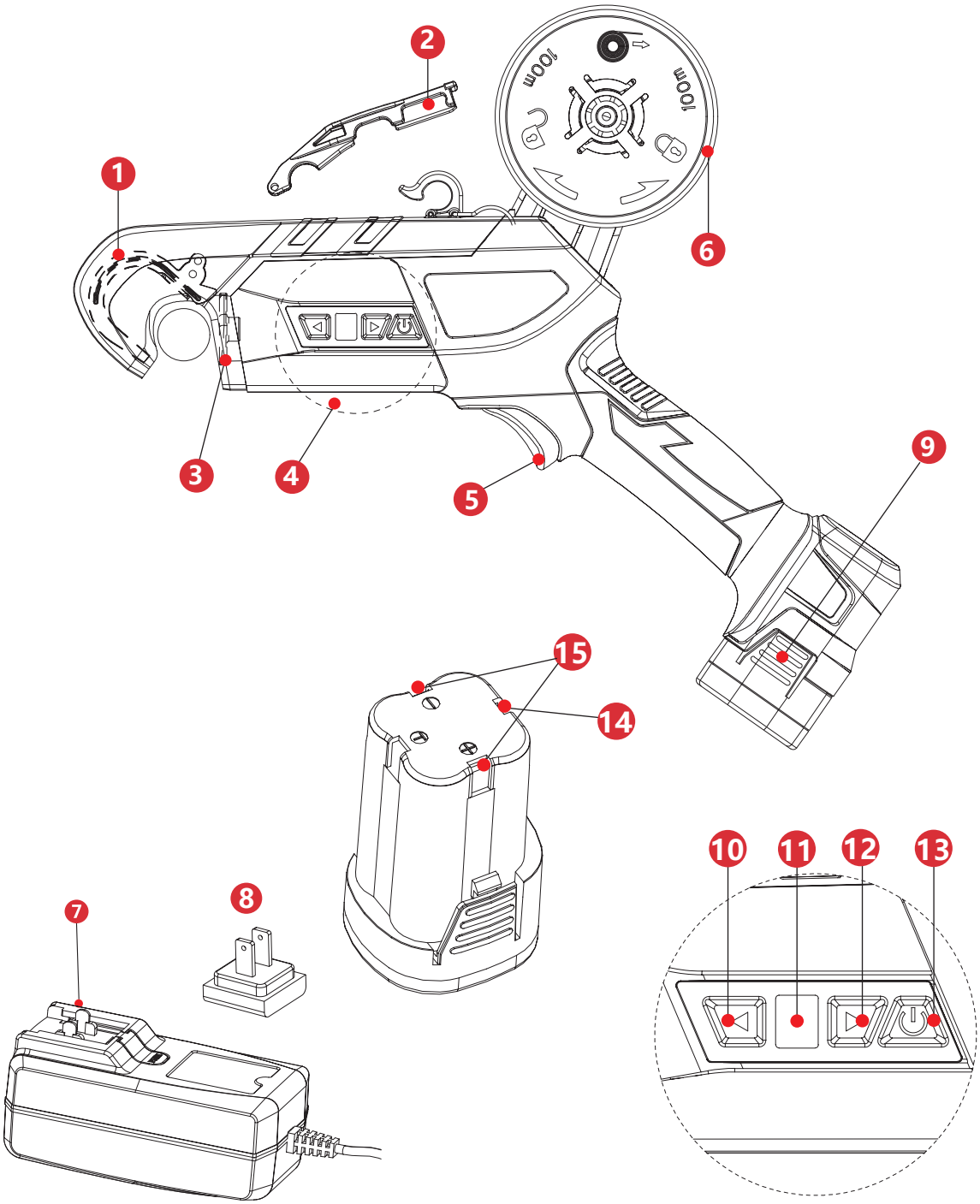

Funzionamento del prodotto

Installare il filo di legatura

1

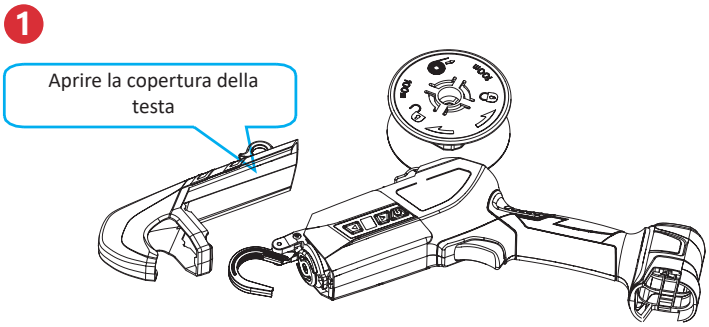

2

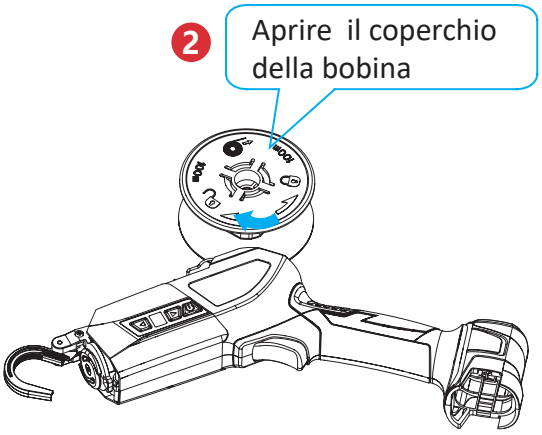

3

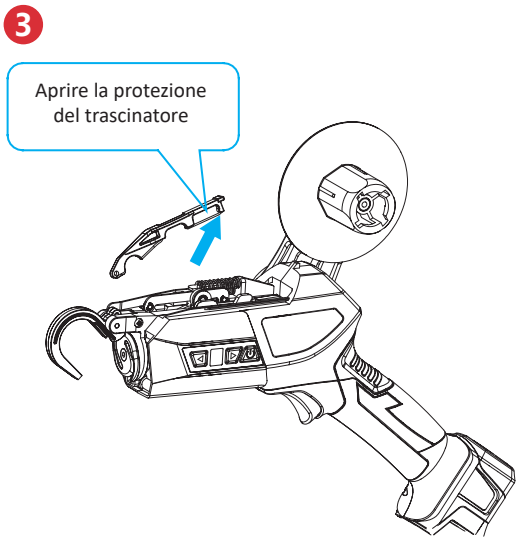

4

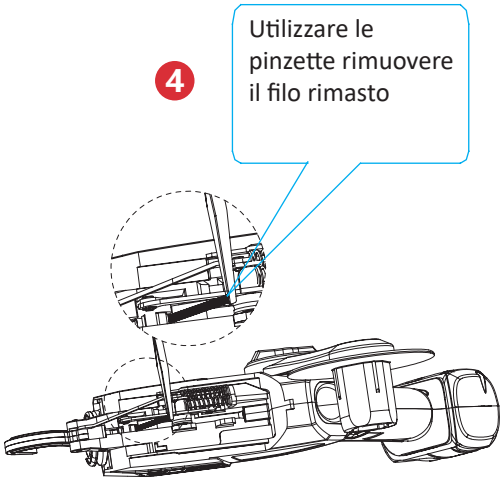

5

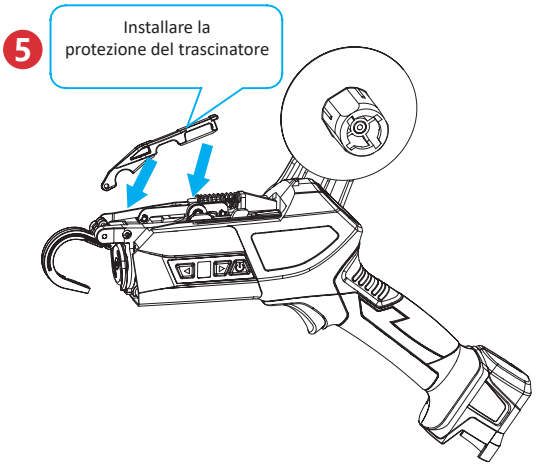

6

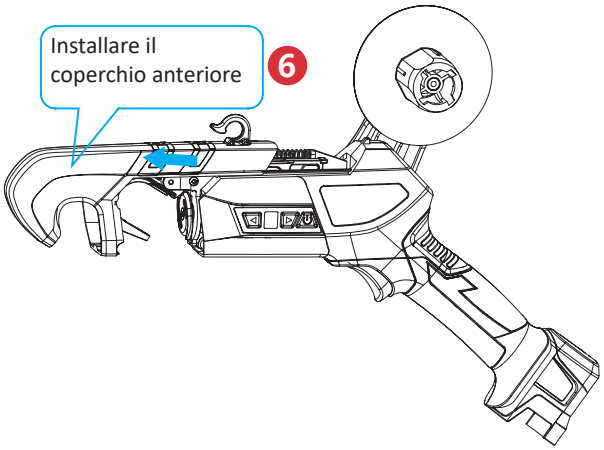

7

Installare il filo di legatura

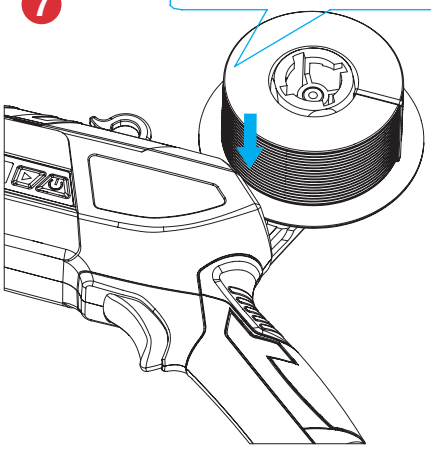

8

Installare il coperchio della bobina del filo

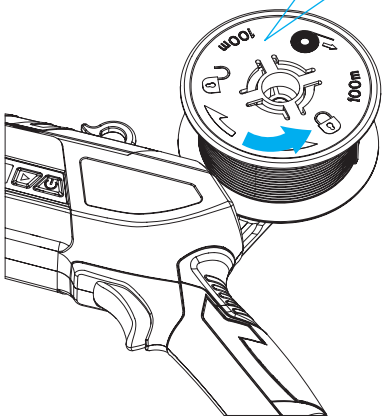

9

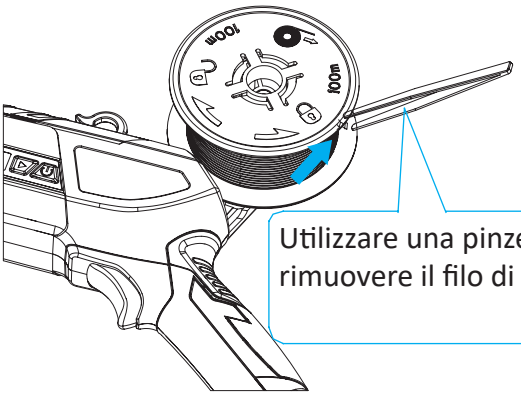

Utilizzare una pinzetta per rimuovere il filo di legatura

10

Mettere il filo di legatura nel rullo di trazione, l'installazione non può essere invertita, Il filo non può essere distorto, non deve essere ingarbugliato

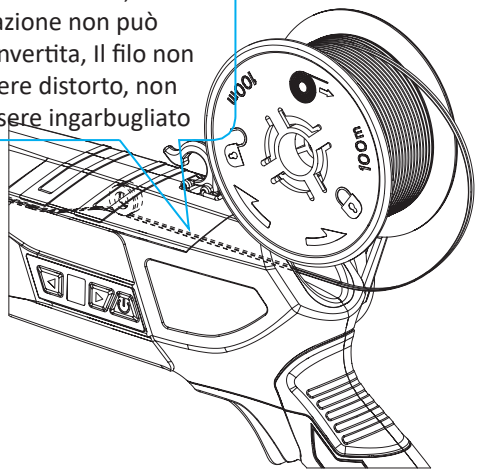

La direzione del montaggio del filo di legatura non può essere invertita, Il filo non può essere distorto, non deve essere ingarbugliato.

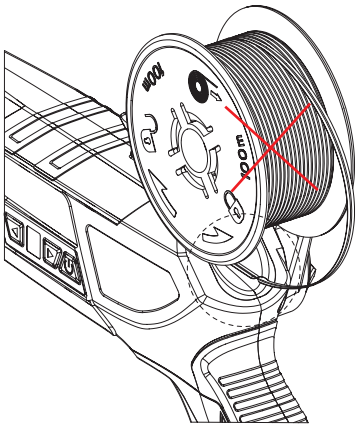

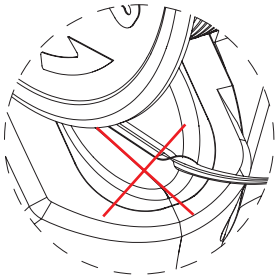

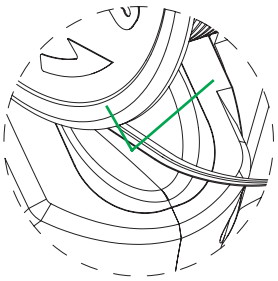

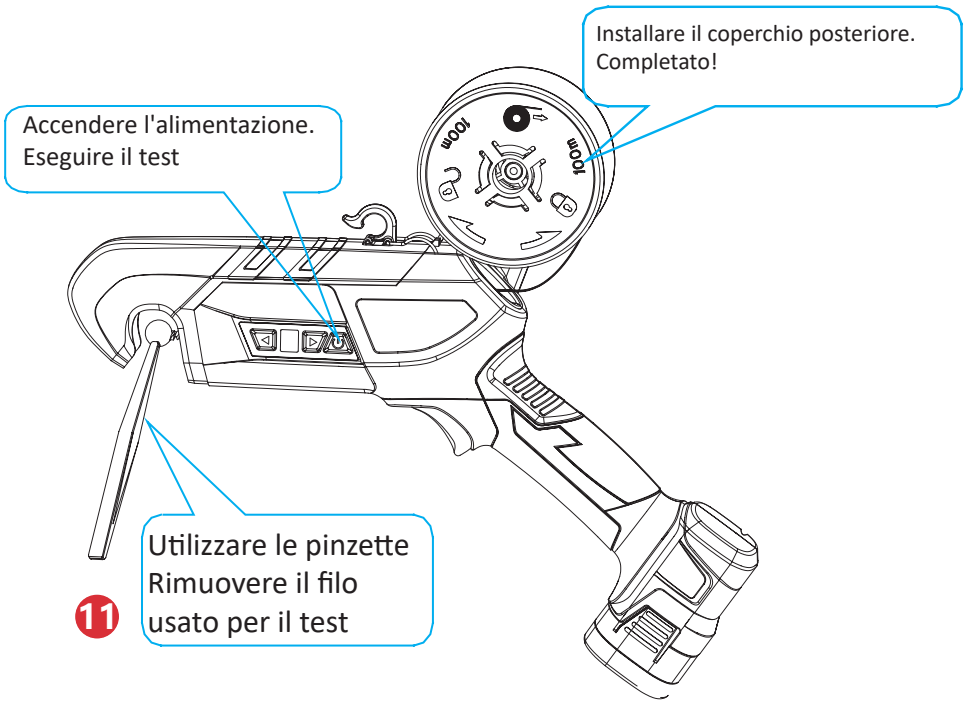

Prima di iniziare la revisione, spegnere l'apparecchiatura. Scollegare il collegamento tra la batteria e l'apparecchiatura e collocare la batteria in un luogo sicuro.

Pulizia e manutenzione

1. Non spruzzare acqua sull'apparecchiatura o immergerla in acqua, altrimenti si causeranno dei danni.
2. Si pulisce con un panno umido o una spazzola per capelli. Non utilizzare alcun detergente; altrimenti si potrebbero causare danni permanenti all'apparecchiatura.
3. Ogni volta che si esaurisce un rotolo di filo di legatura, utilizzare una pinzetta o una spazzolina per togliere i corpi estranei dal binario.
4. Dopo aver continuato a lavorare per 8 ore, utilizzare una pinzetta o un pennello per eliminare i corpi estranei dal binario. Verificare se il perno, l'anello di ritegno e la molla di ogni giunto mobile sono liberi da corpi estranei, rimuoverli tempestivamente.

Riempire di olio lubrificante in quantità sufficiente.
Una buona e regolare manutenzione può prolungare efficacemente la durata di vita del prodotto.

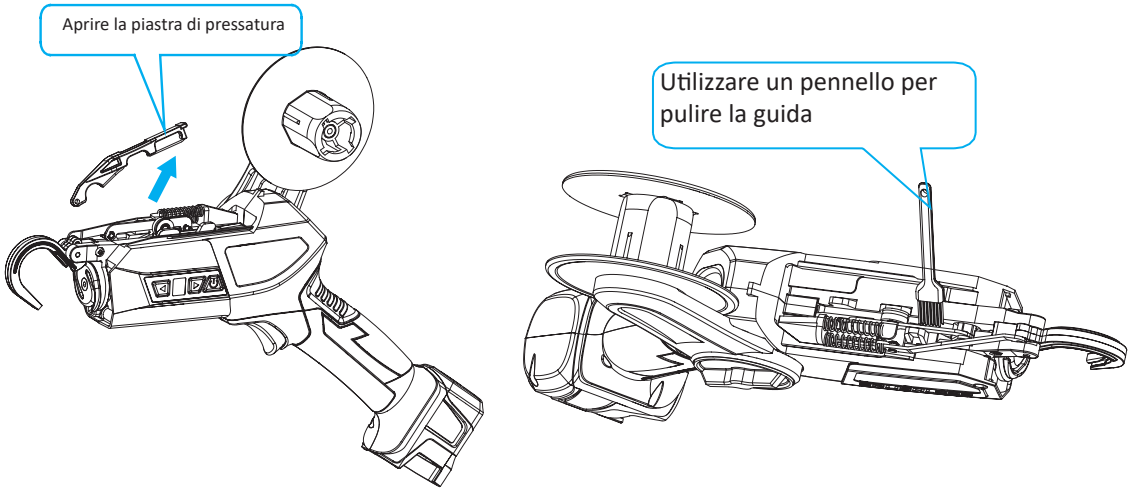

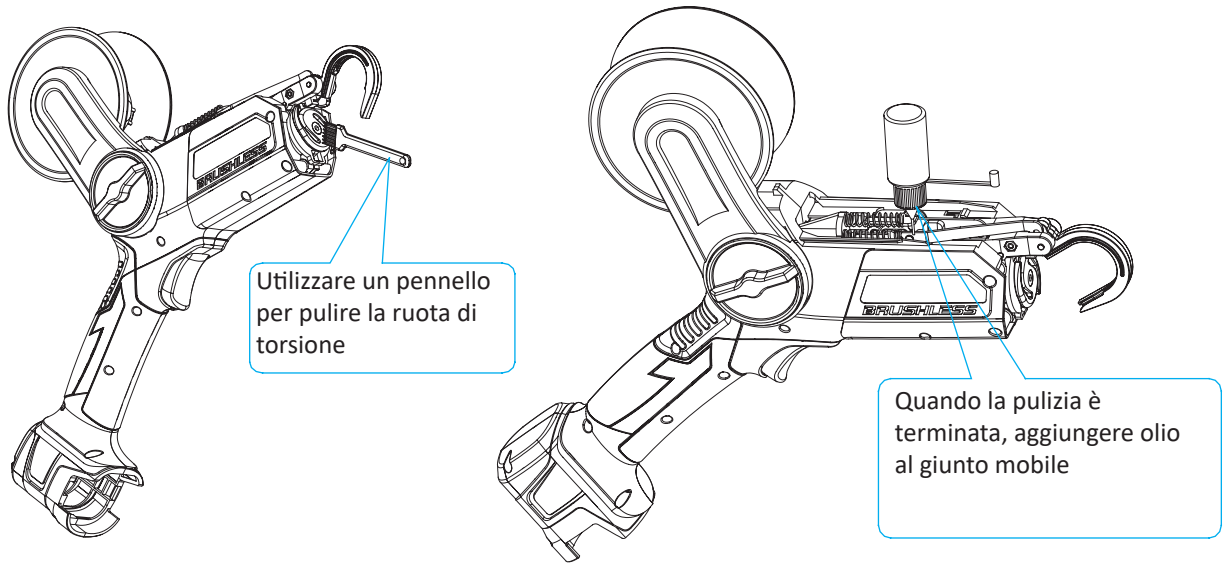

Suggerimenti per i guasti

Suono del cicalino Tempi di frequenza	Guasto	Metodo risolutivo
1	guasto della capacità della batteria	controllare se la capacità della batteria è bassa
2	errore di comunicazione	controllare se il connettore del cavo presenta parti allentate
4	perdita di fase del motore	inviarla al rivenditore locale per il controllo e la manutenzione della perdita di fase del motore
5	linea di fase del motore cortocircuito	controllare se il cavo o la testa del connettore ha causato un cortocircuito

Carica della batteria

La batteria è collegata al caricabatterie, la spina del caricabatterie è collegata alla presa di corrente
L'indicatore LED sulla batteria diventa ROSSO durante la carica e poi VERDE quando la batteria è completamente carica.

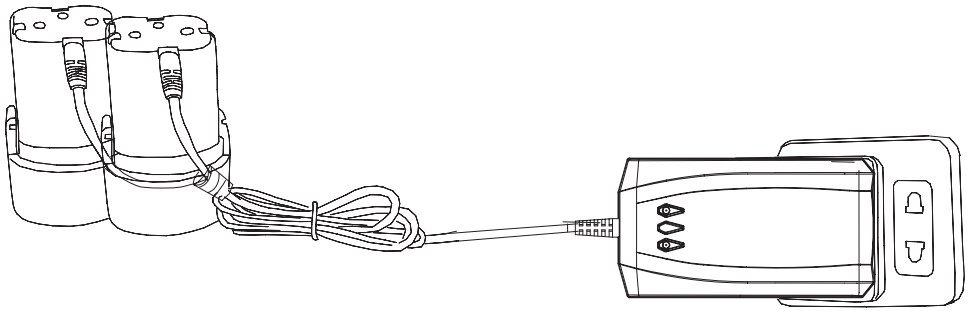

Carica della batteria

1. Prima della carica, assicurarsi che l'interruttore di alimentazione della batteria sia in posizione OFF. Durante la carica, è normale che il caricabatterie e la batteria siano caldi.
2. Se la batteria non viene utilizzata per un lungo periodo di tempo, si raccomanda di caricarla una volta ogni 3 mesi; questo per garantire che la durata della batteria non sia influenzata da un basso utilizzo.
3. Per una batteria nuova o per una batteria inutilizzata per un lungo periodo di tempo, saranno necessari circa 5 cicli di carico-scarico prima di raggiungere la piena capacità.

4. Non ricaricare una batteria completamente carica dopo pochi minuti di utilizzo, questo ne ridurrà la durata e l'efficienza.
5. Non utilizzare una batteria danneggiata né smontare il caricabatterie o la batteria.
6. Non posizionare la batteria vicino a fonti di calore ad alta temperatura, poiché questa può esplodere in caso di incendio o di lunga esposizione ad una fonte di calore ad alta temperatura.
7. Non caricare la batteria in ambienti esterni o umidi.
8. Non conservare la batteria in un ambiente umido.

Conservazione

1. Per garantire la ricarica completa della batteria, non esporre l'apparecchiatura a un ambiente estremamente caldo o freddo.
2. Se l'apparecchiatura non viene utilizzata per un lungo periodo, rimuovere la batteria prima di riporla.
3. La batteria e il caricabatterie devono essere collocati nella scatola dello strumento, per evitare l'ingresso di calore, polvere e umidità; verificare che l'interruttore sia in stato OFF.
4. La batteria deve essere conservata in un ambiente asciutto. Condizioni di conservazione: Meno di 1 mese di conservazione a breve termine, temperatura di conservazione: -20° ~ +60° Temperatura di conservazione a breve termine inferiore a 6 mesi: -10° ~ +35° Per un tempo di conservazione più lungo, temperatura di conservazione consigliata: 0° ~ +30°.
5. La batteria deve essere tenuta a 1,5 m di distanza da sostanze infiammabili.
6. Nota: Spegnere l'alimentazione prima di conservare; verificare che la batteria da conservare sia in stato OFF.

Servizio postvendita

Per qualsiasi domanda sulla procedura d’uso, si prega di contattarci per tempo. Abbiamo personale professionale pronto a rispondere alle domande e a risolvere i problemi e personale addetto alla manutenzione che utilizza le stesse parti di ricambio e mantenendo così gli standard di sicurezza necessari.

Dichiarazione

L'azienda si riserva il diritto di effettuare qualsiasi modifica di progettazione e fabbricazione ritenuta necessaria per migliorare le prestazioni. Grazie per la comprensione. Se ci sono differenze tra l'utensile fisico e la grafica o il testo di questo manuale, considerare l'articolo fisico come il più accurato.

EC DECLARATION OF CONFORMITY - HERSTELLERERKLARUNG -DECLARATION 'CE' DE CONFORMITE - DECLARACION DE CONFORMIDAD - DICHIARAZIONE DI CONFORMITA' EUROPEA - GELIJKVORMIGHEIDSVERKLARING - EC DEKLARATION I OVERENSSTEMMELSE - DECLARAÇAO CE DE CONFORMIDADE - EY ILMOITUS - FORSAKRAN OM OVERENSSTAMMELSE - BEKREFTENDE EU ERKLÆRING - ΔΉΛΩΣΗ ΕΚ ΣΥΜΜΌΡΦΩΣΗς - EUROPEJSKA DEKLARACJA ZGODNOSCI

1) MANUFACTURER – HERSTELLER – FABRICANT – FABRICANTE – COSTRUTTORE – CONSTRUCTEUR – PRODUCENT – FABRICANTE – VALMISTAJA – TILLVERKARE – FABRIKANT – Κατασκευαστής – PRODUCENT:
Blue Bird Industries Fabbrica Motori s.r.l.
Via Due Camini 19, 36010 Zanè (VI) Italia

2) DESCRIPTION OF THE MACHINERY – BESCHREIBUNG DER MASCHINE – DESCRIPTION DE LA MACHINE – DESCRIPCION DE LA MAQUINARIA – DESCRIZIONE DELLA MACCHINA – BESCHRIJVING VAN DE MACHINE – BESKRIVELSE AF MASKINEN – DESCRIÇAO DA MAQUINA – KONEEN NIMITYS – MATERIELSLAG – BESKRIVELSE AV MASKINERIET – ΠΕΡΙΓΡΑΦΗ ΤΩΝ ΜΗΧΑΝΩΝ – OPIS MASZYNY:
LEGATRICE – ELECTRIC TYING MACHINE

a) MAKE – FABRIKAT – MARQUE – MARCA – MARCA – MERK – MÆRKE – MARCA – MERKKI – FABRIKAT – FABRIKANT – MAPKA – MARKA:
BLUE BIRD INDUSTRIES Fabbrica Motori srl
Via Due Camini 19, Zanè, Italia

b) TYPE / TYP / TYPE / TIPO / TIPO / TYPE / TYPE / TIPO / MALLI / TYPBE / TYPE / ΤΥΠΟΣ / TYP:
PT 23-200

c) Il prodotto è conforme alle direttive - The product complies with the directives - Das Produkt entspricht den Richtlinien - Le produit est conforme aux directives - El producto cumple con las directivas :

- 2006/42/EC – 2014/30/EU – 2000/14/EC (2005/88/EC) – 2011/65/EU

d) REFERENCE TO STANDARDS/HARMONIZED STANDARDS - VERWEIS AUF NORMEN/HARMONISIERTE NORMEN - REFERENCE AUX NORMES/NORMES HARMONISEES - REFERENCIA A ESTANDARES/ESTANDARES ARMONIZADOS - RIFERIMENTO ALLE NORME/NORME ARMONIZZATE - REFERENTIE NAAR STANDAARDEN/GEHARMONISEERDE STANDAARDEN - REFERENCE TIL STANDARDER/HARMONISEREDE STANDARDER - REFERENCIA AS NORMAS/NORMAS HARMONIZADAS - VITTAUS STANDARDEIHIN/YHTEISIIN STANDARDEIHIN - REFERERANDE TILL STANDARDER/HARMONISERADE STANDARDER - HENVISNING TIL STANDARD/FELLES STANDARD - ΑΝΑΦΟΡΑ ΣΤΑ ΠΡΟΤΥΠΑ/ΕΝΑΡΜΟΝΙΣΜΕΝΑ ΠΡΟΤΥΠΑ - ODNIESIENIE DO NORM/NORM ZHARMONIZOWANYCH:

EN60745-1:2009/A11:2010 *EN 60745-2-18:2009*

e) Il caricabatterie (mod. KH24-2101140-2E) è stato fabbricato e distribuito in conformità con le seguenti direttive: 2014/35/EU, 2014/30/UE e 2011/65/UE
The charger (mod. KH24-2101140-2E) has been manufactured and put on the market in accordance with the following directives: 2014/35/EU, 2014/30/EU and 2011/65/EU
Das Ladegerät (mod. KH24-2101140-2E) wurde gemäß den folgenden Richtlinien hergestellt und vertrieben: 2014/35/EU, 2014/30/UE e 2011/65/UE
Le chargeur (mod. KH24-2101140-2E) a été fabriqué et distribué conformément aux directives suivantes: 2014/35/EU, 2014/30/UE e 2011/65/UE
El cargado (mod. KH24-2101140-2E) r fue fabricado y distribuido de acuerdo con las siguientes directivas: 2014/35/EU, 2014/30/UE e 2011/65/UE

Importato da - Imported by - Eingeführt von - Importé par - Importado por:

BLUEBIRD INDUSTRIES

BLUE BIRD INDUSTRIES – FABBRICA MOTORI s.r.l.
ZANE' (VI) – ITALIA 29-03-2021
The chairman – Der vorsitzender – Le président – El presidente – Il presidente – De voorzitter – Daglig leder – O presidente – Toimitusjohtaja – Verkställande direktör – Administrerende direktør – O ΠΡΟΕΔΡΟΣ - Prezes

VANDA VITELLA

(GB) Technical documentation maintained by
(F) Documentation technique maintenue par
(I) Documentazione tecnica conservata da
(DK) Teknisk dokumentation tillhandhallen av
(FI) Teknisten asiakirjojen yläpitäjä
(NO) Teknisk dokumentasjion vedlikeholdt av
(D) Technische Dokumentation aktualisiert durch
(E) Documentacion tecnica mantenida por
(NL) Technische documentatie onderhouden door
(P) Documentaçao tecnica mantida por
(SE) Teknisk dokumentation tillhandhallen av
(GR) τεχνικό φάκελο που τηρείται από

BLUE BIRD INDUSTRIES – FABBRICA MOTORI s.r.l.

VANDA VITELLA

BLUE BIRD INDUSTRIES Fabbrica Motori s.r.l.
Via Due Camini, 19
36010 ZANÉ ITALIA
Tel. 0445 314138
Fax 0445 314225
www.bluebirdind.com