BLUEBIRD INDUSTRIES

# Rasaerba a batteria

LM 22-41

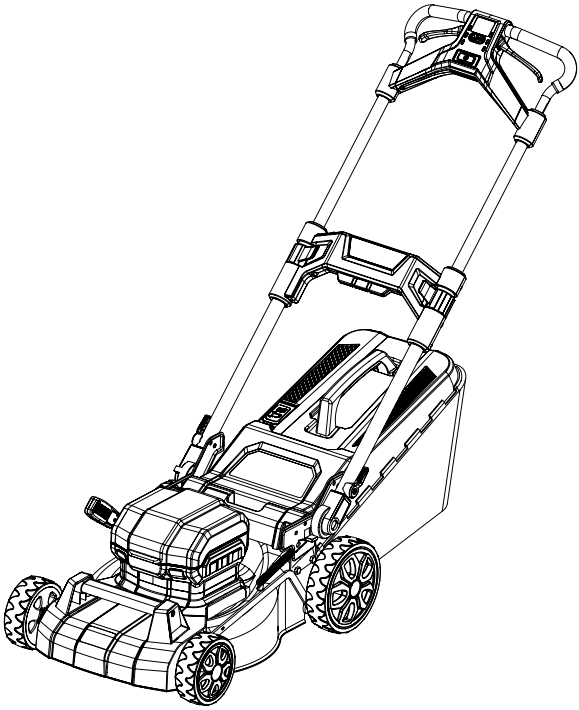

**Manuale d'uso del prodotto**

*-traduzione delle istruzioni originali-*

# Contents

Avvertenza..... 1
Protezione ambientale..... 1
Istruzioni per l'uso del manuale..... 1
Descrizione dei simboli..... 1
Simboli di avvertenza..... 2
Specifiche..... 2
Nome delle parti..... 3
Uso del morsetto rapido..... 4
Montaggio del cesto raccogli erba..... 4
Montaggio del blocco posteriore..... 5
Montaggio del pacco batteria..... 5
Montaggio della chiave di sicurezza..... 6
Regolazione dell'altezza di taglio..... 6
Avvio/arresto della macchina..... 7
Sostituire la lama..... 7
Svuotare il cesto raccolgi erba..... 8
Uso e manutenzione della batteria..... 8
Gestione degli errori..... 9
Segnaletica e precauzioni di sicurezza.....10
Servizio post-vendita.....13
Dichiarazione.....13

**Gentili utenti, prima di tutto, grazie per aver scelto i nostri prodotti di alta qualità! Per utilizzare al meglio il prodotto leggere attentamente le istruzioni prima dell'uso, e conservare questo manuale per riferimento futuro. Se avete domande sull'uso, vi preghiamo di contattarci in tempo. Abbiamo personale professionale per rispondere alle tue domande. Vi auguriamo una felice esperienza d'uso.**

## Attenzione!

Si prega di leggere attentamente tutte le avvertenze e le istruzioni di sicurezza. La mancata osservanza delle avvertenze e delle istruzioni pertinenti può provocare scosse elettriche, incendi o altre lesioni gravi.
**Si prega di conservare tutte le avvertenze e le istruzioni per riferimento futuro.**

## Protezione ambientale

Attenersi scrupolosamente alle leggi e ai regolamenti del paese di appartenenza in materia di smaltimento dei rifiuti. Gli apparecchi elettrici ed elettronici non possono essere smaltiti come rifiuti domestici. Le apparecchiature, gli accessori e gli imballaggi devono essere parti riciclabili.

Non gettare le apparecchiature nel cestino

## Istruzioni per l'uso del manuale

**Documento di idoneità**
**Applicabilità delle norme di sicurezza locali**
**Leggere, comprendere e salvare i documenti rilevanti di questo manuale.**

(1) Istruzioni e specifiche di sicurezza della batteria
(2) Per informazioni sull'uso sicuro della batteria, fare riferimento al manuale.

## Descrizione dei simboli

Questo simbolo significa che può causare lesioni gravi o morte.
I simboli dei metodi di funzionamento indicano che è possibile evitare lesioni gravi e morte.
I simboli operativi indicano che è possibile evitare danni a proprietà e apparecchiature.

## Simboli di avvertenza

Pericolo

Per evitare lesioni accidentali, gli utenti devono leggere il manuale dell'utente prima di utilizzare la macchina.

Quando si utilizza la macchina, è necessario indossare occhiali protettivi.

Quando si utilizza la macchina, stare lontano dalle persone circostanti per almeno 15 metri.

Estrarre la chiave durante il montaggio, la riparazione e la pulizia della macchina

Evitare di toccare la lama e le parti taglienti con mani e piedi

Fare attenzione agli schizzi di corpi estranei durante la falciatura dell'erba.

Fare attenzione alle scosse elettriche.

Non gettare le macchine scartate nel bidone della spazzatura e consegnarle al dipartimento di riciclaggio.

Non falciare l'erba su pendii superiori a 15° e luoghi irregolari.

Non lasciare che la macchina si bagni sotto la pioggia e non riporla in un luogo umido.

Solo dopo che tutte le parti hanno smesso di funzionare, è possible entrare a contatto con la macchina.

## Specifiche

| | |
|---|---|
| Modello | LM 22-41 |
| Tensione massima | 21V 5Ah x2 |
| Tensione nominale | 18V 5Ah x2 |
| Velocità | 3000-3500 rpm |
| Diametro di taglio | 16" 406mm |
| Potenza nominale | 750W |
| Altezza di taglio | 25-75 mm |
| Volume del cesto | 45 L |
| Peso netto | 26 kg |

## Elenco delle parti

**Elenco delle parti:**

1. Rasaerba
2. Cesto raccogli erba
3. Blocco posteriore
4. Batteria al litio
5. Caricabatterie
6. Chiave di sicurezza
7. Manuale d'uso

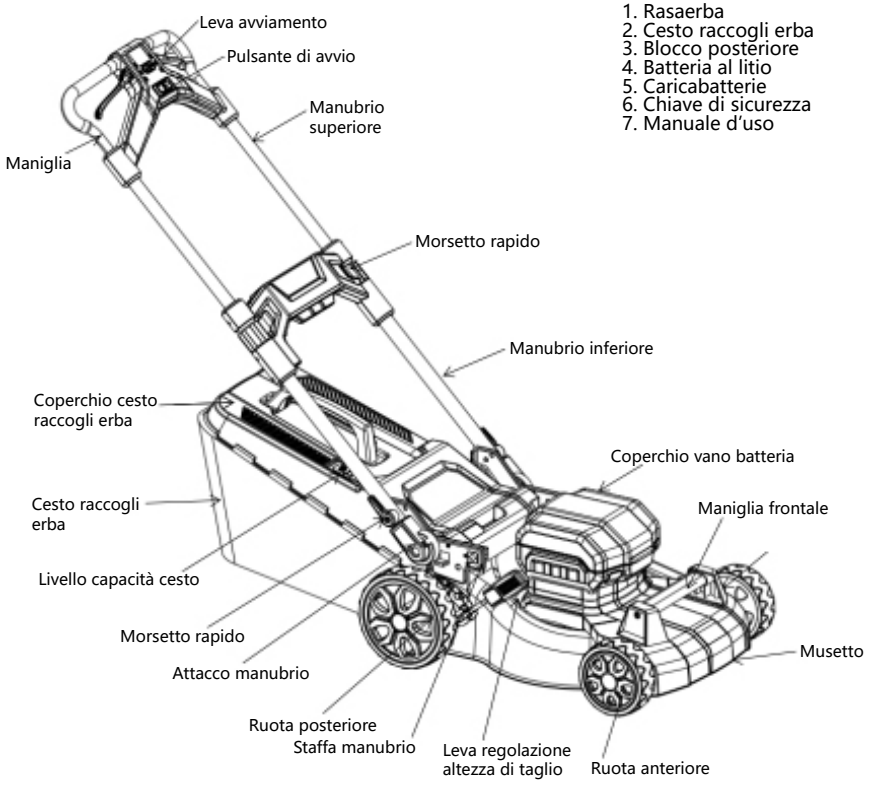

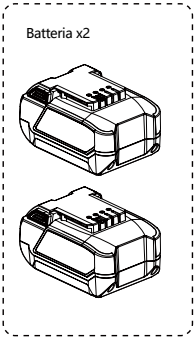


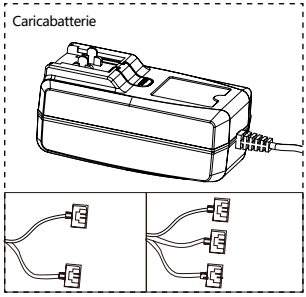

## Uso del morsetto rapido

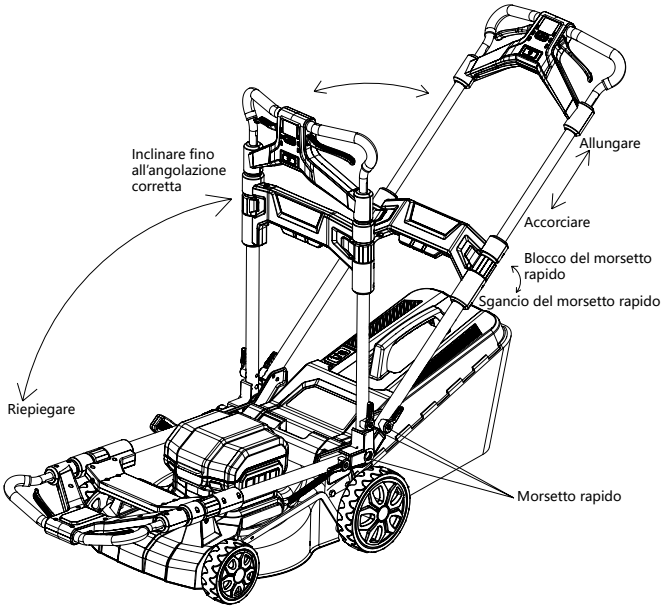


• Allentare e ruotare i morsetti del manubrio inferiore, poi regolare il manubrio alla corretta angolazione.
• Rilasciare I morsetti centrali per poter allungare il manubrio.
• Allungare il manubrio superiore e infine bloccare i morsetti centrali in modo tale che il manubrio sia ben saldo.

**Nota: Quando si ripone la macchina, il morsetto rapido sulle barre del manubrio superiore e inferiore può essere allentato per primo, in modo che le barre del manubrio superiore e inferiore possano essere piegate, il che è conveniente per la conservazione.**

## Montaggio del cesto raccogli erba

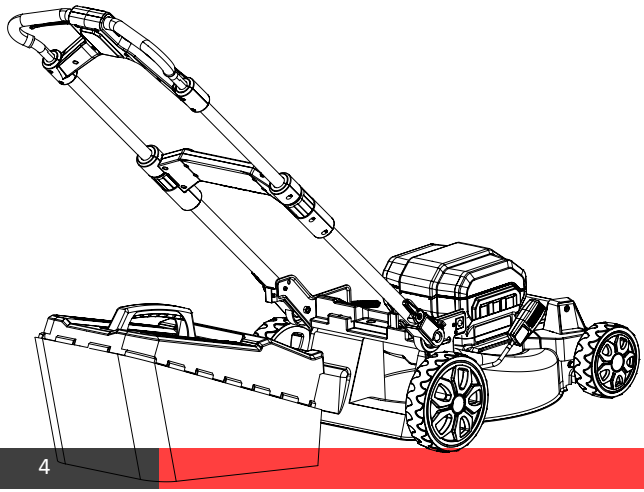

• Aprire il coperchio posteriore.
• Afferrare la maniglia del cesto di raccolta dell'erba e appendere il gancio nella fessura che si trova nella parte posteriore.
• Abbassare il coperchio posteriore..

**Nota: Prima di installare il cesto di raccolta dell'erba, estrarre il blocco posteriore dalla bocca di scarico posteriore.**

## Montaggio del blocco posteriore

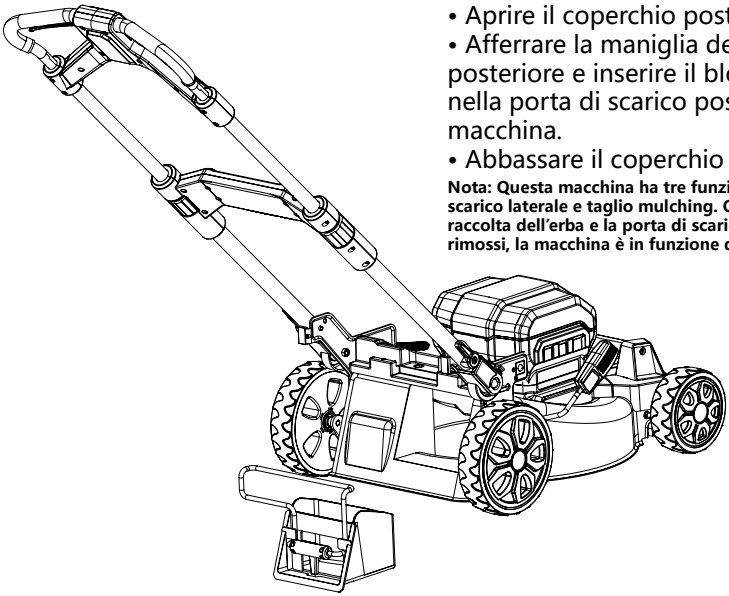

- Aprire il coperchio posteriore
- Afferrare la maniglia del blocco posteriore e inserire il blocco posteriore nella porta di scarico posteriore della macchina.
- Abbassare il coperchio posteriore.

**Nota: Questa macchina ha tre funzioni: raccolta dell'erba, scarico laterale e taglio mulching. Quando il sacco di raccolta dell'erba e la porta di scarico laterale vengono rimossi, la macchina è in funzione di taglio mulching.**

## Montaggio delle batterie

- Aprire il coperchio del vano batterie.
- Inserire le batterie.

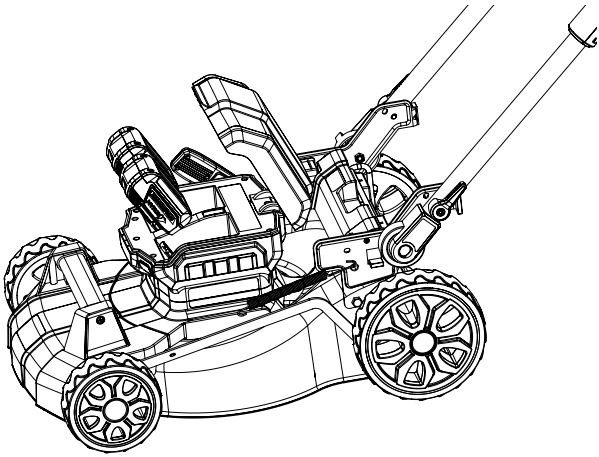

## Montaggio della chiave di sicurezza

• Inserire la chiave di sicrezza nell'apposito slot.
• Abbassare il coperchio del vano batterie.

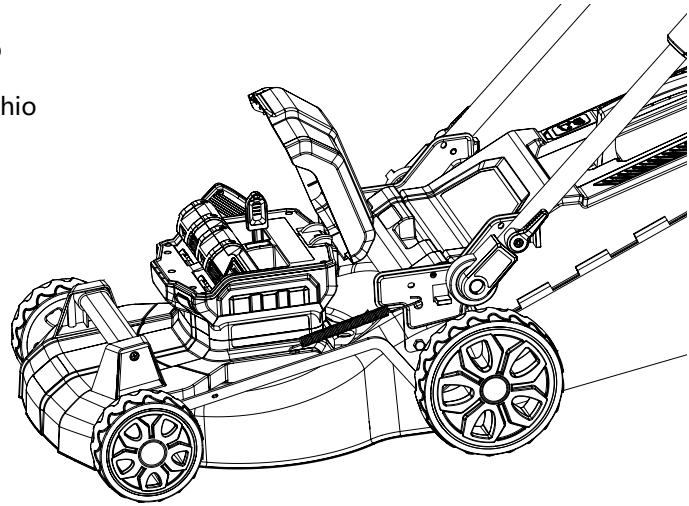

## Regolare l'altezza di taglio

• Afferrare la maniglia di regolazione altezza.
• Questa macchina ha 6 regolazioni:
Spingendo la leva in avanti si abbassa l'altezza di taglio.
Spingendo la leva indietro si alza l'atezza di taglio.

**Attenzione: Quando si regola l'altezza di taglio, scollegare la chiave o estrarre il pacco batteria per evitare lesioni personali.**

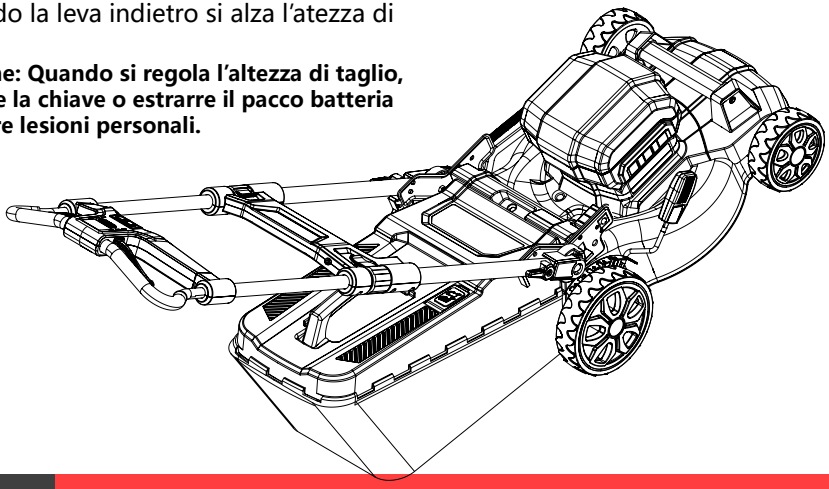

## Avvio / Arresto della macchina

Avviare la macchina:
Installare la batteria e la chiave di sicurezza.
Premere il pulsante di accensione con una mano. Premere la leva mentre si tiene premuto il pulsante di accensione.
Rilasciare il pulsante di accensione e la macchina inizia a funzionare.

Per arrestare la macchina:
Rilasciare la leva.

Avvertenza: quando la macchina non viene utilizzata o riposta, rimuovere la chiave e il pacco batteria.

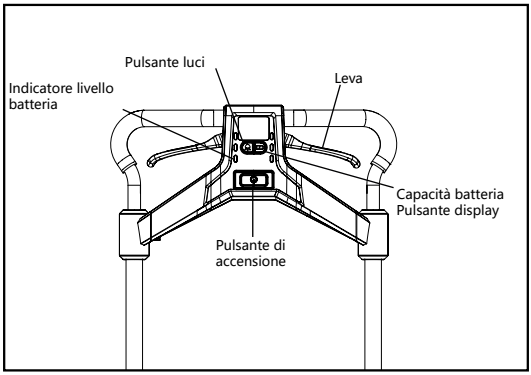


## Cambio della lama

• Tenere la lama una mano e utilizzare una chiave da 13 mm per allentare il bullone e rimuoverlo. (la rotazione in senso antiorario serve per allentare, la rotazione in senso orario serve per stringere).
• Rimuovere bullone e guarnizione.
• Rimuovere la vecchia lama.
• Installare la nuova lama seguendo i passaggi precedenti.

**Nota: utilizzare la lama configurata appositamente per questa macchina.**
**Avvertenza: per evitare pericoli, rimuovere la batteria prima di sostituire la lama.**

**Avvertenza: indossare guanti protettivi quando si sostituiscono le lame.**

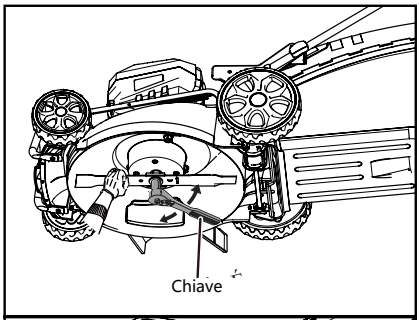


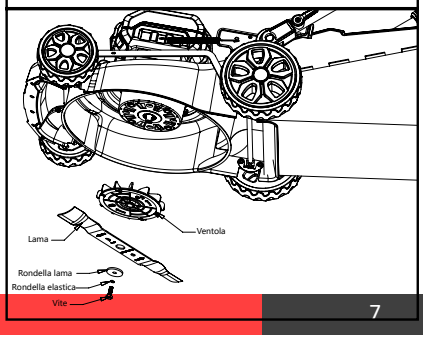

## Svuotare il cesto di raccolta dell'erba

•Dopo aver lavorato per un periodo di tempo, è possibile aprire l'indicatore della capacità del cesto di raccolta dell'erba per controllare il livello.

**Nota: Quando il cesto di raccolta è pieno di erba, si prega di svuotarlo in tempo. Quando il cesto di raccolta dell'erba è danneggiato, sostituirlo in tempo.**

## Uso e manutenzione della batteria

### ➤ Ricarica della batteria

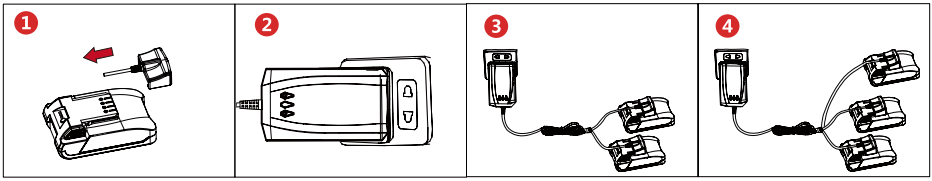


1. Appoggiare la batteria sul tavolo e inserire il connettore del caricabatterie nella batteria, come mostrato nella Figura 1.
2. Collegare il caricabatterie alla presa di corrente.
3. Quando la spia è accesa, il rosso indica che la ricarica è in corso, se le spie corrispondenti della batteria in carica sono tutte verdi, la ricarica è completa.

## ➤ Se si verifica un guasto, correggerlo in base al codice di richiesta visualizzato sul display

**Messaggio di errore:**
Quando si utilizza il prodotto, se si verifica il seguente codice, è possibile riparare o gestire il guasto in base alla richiesta corrispondente.

| TABELLA DEGLI ERRORI | | |
|---|---|---|
| Tipo di errore | Numero di lampeggi del led verde | Soluzione |
| Errore del sensore di corrente | 2 | La scheda è difettosa. Restituirlo al rivenditore per la riparazione |
| Tubo MOS danneggiato | 3 | La scheda è difettosa. Restituirlo al rivenditore per la riparazione |
| Sovraccarico | 4 | L'erba è troppo fitta e supera il limite sopportato |
| Picco di sovracorrente | 5 | La lama ha toccato un oggetto duro, riavviare la macchina |
| Lama bloccata | 6 | La lama è bloccata da un corpo estraneo. Rimuovere il corpo estraneo |
| Perdita di fase motore | 7 | Controllare se il cavo di connessione del motore è collegato correttamente |
| Sottotensione/Sovratensione | 8 | La batteria deve essere caricata o la tensione della batteria è troppo alta |
| L'MOS/chip è surriscaldato | 9 | Surriscaldamento della scheda, lasciar raffreddare la macchine prima di lavorare nuovamente |
| Errore di comunicazione | 10 | Controllare se il pannello è connesso correttamnte con la scheda madre |
| Errore della scheda | 11 | Se il guasto non viene eliminato, la scheda è difettosa |
| Rilevamento del motore | 12 | Controllare se il cavo di connessione del motore è collegato correttamente |
| Errore della scheda | 13 | Se il guasto non viene eliminato, la scheda è difettosa |
| Errore di comunicazione tra pannello e scheda madre | 18 | Controllare se il pannello è connesso correttamnte con la scheda madre |
| La leva è premuta ma la macchina è ancora accesa | 19 | Controllare se il pulsante di accensione o la leva di avanzamento sono guasti o se la scheda è difettosa |

## Segnaletica e precauzioni di sicurezza

**1.1 Lo strumento deve essere contrassegnato con le seguenti informazioni di valutazione:**
Tensione nominale o intervallo di tensione nominale in volt (V); per gli strumenti per collegamenti stella-triangolari, devono essere chiaramente indicate due tensioni nominali (ad esempio 230/400Y). Per gli strumenti contrassegnati con un intervallo di tensione che soddisfa i requisiti di questa sezione, può anche essere contrassegnato con una tensione singola o un intervallo di tensione inferiore all'interno dell'intervallo;
---- il simbolo del tipo di alimentazione, ma non può essere contrassegnato con la frequenza nominale o la gamma di frequenza nominale. Il simbolo del tipo di alimentazione deve seguire immediatamente il segno di tensione nominale, ad eccezione degli utensili trifase adatti per alimentatori monofase;
---- potenza nominale in ingresso in watt o kilowatt (W o kW); o corrente nominale, in ampere (A);
Valutazioni contrassegnate sullo strumento
---- potenza in ingresso o corrente nominale si riferisce alla somma della potenza massima in ingresso o la somma della corrente massima che si verifica sul circuito esterno allo stesso tempo.
Se c'è un componente sostituibile selezionato dal dispositivo di controllo sull'utensile, la potenza nominale in ingresso o la corrente nominale corrisponde al carico più alto possibile;
---- simboli di struttura di classe II (solo per gli utensili di classe II);
---- eccetto il codice di classe di protezione (codice IP) IPX0 per evitare l'ingresso di acqua nociva. Se il codice IP omette la prima cifra, la provincia Il numero omesso deve essere sostituito dalla lettera "X", ad esempio IPX5.
Test per osservazione.

**1.2 L'utensile deve essere contrassegnato con una delle seguenti avvertenze di sicurezza:**
⚠ Avvertenza - per ridurre il rischio di lesioni, l'utente deve leggere il manuale di istruzioni ";;

ISO7010:2011 Marcatura M002;
-- Simboli appropriati indicati nelle parti 2, 3 e 4.
Se si utilizza la parola "avvertenza", devono essere utilizzati caratteri in grassetto di altezza non inferiore a 24 mm e non devono essere separati dall'aforisma o dal simbolo grafico del numero di serie 123 di GB/T16273.1-2008.
Se si utilizzano aforismi, ad eccezione del "manuale di istruzioni" disponibile nel "manuale operativo" o "guida per l'utente", il contenuto degli aforismi deve essere scritto letteralmente nell'ordine prescritto.
Se vengono utilizzati simboli aggiuntivi, essi devono essere conformi alle disposizioni della norma
ISO7010 o essere progettati per essere conformi alle disposizioni della norma GB/T28932 o GB/T2893.3.

**1.3 Lo strumento deve essere contrassegnato con le seguenti informazioni aggiuntive::**
- La ragione sociale, l'indirizzo e qualsiasi indirizzo del produttore o del suo rappresentante autorizzato devono garantire che possa essere contattato. Paese, regione, città e codice postale (se presente) è ritenuto sufficiente per soddisfare questo requisito;
-Paese di origine; Verifica mediante osservazione e misurazione.

- Il nome dello strumento, che può essere una combinazione di lettere e/o numeri. Se il codice è spiegato nel manuale di istruzioni, che specifica il nome dello strumento, come "trapano elettrico" e "pialla", il nome può essere espresso sotto forma di codice;
- il nome o il tipo della serie, che consente l'identificazione tecnica del prodotto, che può essere
composto da lettere e/o numeri, o combinato con il nome dell'utensile;
Nota: Il nome o il tipo della serie è noto anche come modello.
- almeno la data di produzione (o il codice della data del produttore) che identifica l'anno;
- Per gli strumenti assemblati dall'utente finale per assemblare le sue parti sfuse, ogni parte o confezione deve essere contrassegnata con un logo unico
- "> 25 kg", se la massa dell'utensile supera i 25 kg. I flag aggiunti non devono essere fuorvianti.
Test per osservazione.

**1.4 Avvertenza generale sulla sicurezza degli utensili elettrici**
Attenzione! Leggere tutte le avvertenze di sicurezza, le illustrazioni e le norme fornite con gli utensili elettrici. La mancata osservanza delle istruzioni elencate di seguito può provocare scosse elettriche, lesioni e/o lesioni gravi.
Conservare tutte le avvertenze e le istruzioni per riferimento.
Il termine "utensili elettrici" nell'avvertenza si riferisce agli utensili elettrici alimentati dalla rete elettrica (con cavo) o agli utensili elettrici alimentati a batteria (senza cavo).
a) Sicurezza del luogo di lavoro
1) Mantenere il posto di lavoro pulito e luminoso. I luoghi caotici e bui possono causare incidenti.
2) Non utilizzare gli utensili elettrici in ambienti esplosivi, come liquidi, gas o polveri infiammabili.
Le scintille generate dagli utensili elettrici possono infiammare la polvere o il gas.
3) Quando si utilizzano gli utensili elettrici, stare lontani dai bambini e dagli astanti. La mancanza
di concentrazione può farvi perdere il controllo dell'utensile.
b) Sicurezza elettrica
1) La spina dell'elettroutensile deve corrispondere alla presa. La spina non deve essere in alcun modo modificata. Gli utensili elettrici che devono essere messi a terra non possono essere Utilizzare qualsiasi spina di conversione. Spine non modificate e prese corrispondenti riducono il rischio di scosse elettriche.
2) Evitare il contatto umano con superfici collegate a terra, come tubi, dissipatori di calore e frigoriferi. Se il corpo tocca la superficie del suolo, aumenterà il rischio di scossa elettrica.
3) Non esporre gli utensili elettrici alla pioggia o all'umidità. L'ingresso di acqua nell'elettroutensile aumenta il rischio di scosse elettriche.
4) Non maltrattare il filo morbido. Non usare mai gli utensili elettrici per maneggiare, tirare o scollegare i cavi. Tenere il cavo lontano da calore, olio, Bordi taglienti o parti mobili. I cavi danneggiati o impigliati aumentano il rischio di scosse elettriche.
5) Non maltrattare il filo morbido. Non usare mai gli utensili elettrici per maneggiare, tirare o scollegare i cavi. Tenere il cavo lontano da calore, olio, bordi affilati o parti in movimento. I cavi danneggiati o impigliati aumentano il rischio di scosse elettriche..

5) Quando si utilizzano utensili elettrici all'aperto, utilizzare un cavo di prolunga adatto all'uso esterno. I cavi adatti all'uso esterno riducono l'elettricità
Correre il rischio.
6) Se è impossibile evitare di utilizzare utensili elettrici in un ambiente umido, è necessario utilizzare un alimentatore con protezione del dispositivo di corrente residua (RCD) L'uso di RCD può ridurre il rischio di scosse elettriche. Nota: Il termine "dispositivo di corrente residua (RCD)" può essere sostituito dal termine "interruttore differenziale (GFCI)" o "interruttore automatico di dispersione a terra (ELCB)".
C) Sicurezza personale
1) Rimanete vigili, prestate attenzione a ciò che state facendo e rimanete svegli quando utilizzate gli utensili elettrici. Quando ci si sente stanchi o in presenza di medicinali Non azionare gli utensili elettrici in seguito all'assunzione di sostanze, alcol o trattamenti. La negligenza momentanea nel funzionamento degli utensili elettrici può portare a gravi lesioni personali.
2) Utilizzare indumenti protettivi personali. Indossare sempre gli occhiali di protezione. Dispositivi di protezione, come l'uso di maschere anti-polvere in condizioni adeguate, sicurezza anti-scivolo Scarpe rinforzate, cappelli rigidi, protezioni per l'udito e altri dispositivi possono ridurre le lesioni
personali.
3) Prevenire l'avviamento accidentale. Assicurarsi che l'interruttore sia in posizione off prima di collegare l'alimentatore e/o il pacco batterie, di prendere o maneggiare gli utensili. Si riferisce al pericolo di accensione di un utensile o di un interruttore che si trova su un interruttore o quando è acceso a secco.
4) Rimuovere eventuali chiavi di regolazione o chiavi prima di accendere gli utensili elettrici. Le chiavi lasciate sulle parti rotanti degli utensili elettrici o la chiave possono causare lesioni personali.
5) Non allungare eccessivamente le mani. Prestare sempre attenzione all'appoggio e all'equilibrio del corpo. Ciò consente di controllare meglio gli utensili elettrici in situazioni impreviste.
6) Vestirsi in modo appropriato. Non indossare abiti larghi o accessori. Tenere i capelli e gli indumenti lontani dalle parti in movimento. Gli indumenti larghi, gli ornamenti o i capelli lunghi possono finire nelle parti in movimento.
7) Se è previsto un dispositivo per il collegamento con l'utensile per la rimozione dei trucioli e la raccolta della polvere, è necessario assicurarsi che il collegamento sia intatto e utilizzato correttamente. L'uso di collettori di polvere riduce il rischio causato dai detriti di polvere.
8) Non prendere la familiarità che deriva dall'uso frequente degli strumenti e ignorare le linee guida di sicurezza per gli strumenti. Un'azione incauta può causare gravi lesioni in un istante.
d) Uso e precauzioni per gli utensili elettrici
1) Non forzare l'uso di elettroutensili, utilizzare gli elettroutensili appropriati in base allo scopo.
Scegliere gli utensili elettrici giusti progettati in base alle valutazioni renderà il vostro lavoro più efficace e più sicuro.
2) Se l'interruttore non può essere acceso o spento, l'utensile elettrico non può essere utilizzato. Gli utensili elettrici che non possono essere controllati da interruttori sono pericolosi e devono essere riparati.
3) Prima di effettuare qualsiasi regolazione, sostituire gli accessori o riporre gli utensili elettrici, la spina e/o la batteria devono essere rimosse dall'alimentazione (se rimovibili). Questa misura di sicurezza riduce il rischio di avviamento accidentale degli utensili elettrici.
4) Conservare gli utensili elettrici inattivi fuori dalla portata dei bambini e non permettere a persone che non hanno familiarità con gli utensili elettrici e che non hanno compreso queste istruzioni di utilizzare gli utensili elettrici. Gli elettroutensili sono pericolosi nelle mani di utenti non addestrati.

5) Manutenzione degli utensili elettrici e dei loro accessori. Controllare se le parti mobili sono regolate in posizione o bloccate, controllare le parti per danni e altre condizioni che influiscono sul funzionamento degli utensili elettrici. Se danneggiato, gli utensili elettrici devono essere riparati prima dell'uso. Molti incidenti sono causati dagli utensili elettrici in cattive condizioni di manutenzione.
6) Mantenere l'utensile da taglio affilato e pulito. Utensili ben tenuti con bordi taglienti non sono facilmente bloccati e facili da controllare.
7) Selezionare la testa dell'utensile elettrico, gli accessori e gli utensili in base al manuale di istruzioni e considerare le condizioni di lavoro e l'operazione da effettuare. L'uso di utensili elettrici per operazioni che sono incoerenti con il loro scopo può portare a situazioni pericolose.
8) Tenere l'impugnatura e la superficie di presa asciutte e pulite, e non macchiare con grasso. In caso di incidente, un'impugnatura scivolosa non garantisce la sicurezza dell'impugnatura e del controllo dell'utensile.

**1.5 Mautenzione**
1. Lasciare che il personale di manutenzione professionale utilizzi gli stessi pezzi di ricambio per riparare gli utensili elettrici. In questo modo si garantisce la sicurezza degli elettroutensili riparati.
2. Non riparare mai la batteria danneggiata, la batteria può essere riparata solo dal produttore o dal suo fornitore di servizi di manutenzione autorizzato.
3. per gli utensili a batteria:
a, una descrizione dei limiti di temperatura di carica del pacco batteria, di utilizzo dello strumento e del pacco batteria e di conservazione e l'intervallo di temperatura di carica raccomandato,
b, per gli utensili a batteria che utilizzano pacchi batteria rimovibili o pacchi batteria divisi, è presente un numero di classe, un numero di serie o un numero di serie.
Specificare in modo equivalente una descrizione del pacco batteria appropriato
c, per numero di classe, numero di serie o equivalente per specificare la descrizione del caricabatterie appropriato.

**Servizio post-vendita**

In caso di problemi durante l'uso, si prega di mettersi in contatto con noi in tempo (informazioni di contatto vedere l'ultima pagina), abbiamo personale professionale per rispondere alle domande e problemi, in modo che personale di manutenzione qualificato utilizzare le stesse parti di ricambio esatte per riparare gli utensili elettrici, in modo da mantenere le prestazioni di sicurezza del prodotto.

**Dichiarazione**

L'azienda si riserva il diritto di apportare miglioramenti tecnici ai prodotti descritti nel presente manuale; si prega di comprendere eventuali modifiche! In caso di discrepanza tra l'immagine grafica e la descrizione testuale contenute nel presente manuale e l'oggetto reale, fare riferimento all'oggetto reale!

EC DECLARATION OF CONFORMITY - HERSTELLERERKLARUNG - DECLARATION 'CE' DE CONFORMITE - DECLARACION DE CONFORMIDAD - DICHIARAZIONE DI CONFORMITA' EUROPEA - GELIJKVORMIGHEIDSVERKLARING - EC DEKLARATION I OVERENSSTEMMELSE - DECLARAÇAO CE DE CONFORMIDADE - EY ILMOITUS - FORSAKRAN OM OVERENSSTAMMELSE - BEKREFTENDE EU ERKLÆRING - ΔΉΛΩΣΗ ΕΚ ΣΥΜΜΌΡΦΩΣΗς - EUROPEJSKA DEKLARACJA ZGODNOSCI

1) MANUFACTURER – HERSTELLER – FABRICANT – FABRICANTE – COSTRUTTORE – CONSTRUCTEUR – PRODUCENT – FABRICANTE – VALMISTAJA – TILLVERKARE – FABRIKANT – Κατασκευαστής – PRODUCENT:
Blue Bird Industries Fabbrica Motori s.r.l.
Via Due Camini 19, 36010 Zanè (VI), Italia

2) DESCRIPTION OF THE MACHINERY – BESCHREIBUNG DER MASCHINE – DESCRIPTION DE LA MACHINE – DESCRIPCION DE LA MAQUINARIA – DESCRIZIONE DELLA MACCHINA – BESCHRIJVING VAN DE MACHINE – BESKRIVELSE AF MASKINEN – DESCRIÇAO DA MAQUINA – KONEEN NIMITYS – MATERIELSLAG – BESKRIVELSE AV MASKINERIET – ΠΕΡΙΓΡΑΦΗ ΤΩΝ ΜΗΧΑΝΩΝ – OPIS MASZYNY:
*RASAERBA A BATTERIA – CORDLESS LAWN MOWER*

a) MAKE – FABRIKAT – MARQUE – MARCA – MARCA – MERK – MÆRKE – MARCA – MERKKI – FABRIKAT – FABRIKANT – MAPKA – MARKA:
***BLUE BIRD INDUSTRIES Fabbrica Motori srl***
*Via Due Camini 19, Zanè, Italia*

b) TYPE / TYP / TYPE / TIPO / TIPO / TYPE / TYPE / TIPO / MALLI / TYPBE / TYPE / ΤΥΠΟΣ / TYP:
*LM 22-41*

| 2000/14/EC (2005/88/EC) – Livelli di potenza sonora come da allegato V – Sound Power Levels performed per annex V | |
|---|---|
| TIPO | Livelli di Potenza Sonora Misurata / Livelli di Potenza Sonora Garantita LWA<br>Sound Power Levels Measured / Sound Power Level Guaranteed LWA<br>(dB) |
| *LM 22-41* | 89 / 96 |

c) Il prodotto è conforme alle direttive - The product complies with the directives - Das Produkt entspricht den Richtlinien - Le produit est conforme aux directives - El producto cumple con las directivas :

- 2006/42/EC – 2014/30/EU – 2000/14/EC (2005/88/EC) – 2011/65/EU

d) REFERENCE TO STANDARDS/HARMONIZED STANDARDS - VERWEIS AUF NORMEN/HARMONISIERTE NORMEN - REFERENCE AUX NORMES/NORMES HARMONISEES - REFERENCIA A ESTANDARES/ESTANDARES ARMONIZADOS - RIFERIMENTO ALLE NORME/NORME ARMONIZZATE - REFERENTIE NAAR STANDAARDEN/GEHARMONISEERDE STANDAARDEN - REFERENCE TIL STANDARDER/HARMONISEREDE STANDARDER - REFERENCIA AS NORMAS/NORMAS HARMONIZADAS - VITTAUS STANDARDEIHIN/YHTEISIIN STANDARDEIHIN - REFERERANDE TILL STANDARDER/HARMONISERADE STANDARDER - HENVISNING TIL STANDARD/FELLES STANDARD - ΑΝΑΦΟΡΑ ΣΕ ΠΡΟΤΥΠΑ/ΕΝΑΡΜΟΝΙΣΜΕΝΑ ΠΡΟΤΥΠΑ - ODNIESIENIE DO NORM/NORM ZHARMONIZOWANYCH:

*EN 62481-1:2015/A11:2022*
*EN IEC 62841-4-3:2021/A11:2021*

*e)* Il caricabatterie (mod. KH50-2102380-2E) è stato fabbricato e distribuito in conformità con le seguenti direttive: 2014/35/EU, 2014/30/UE e 2011/65/UE
The charger (mod. KH50-2102380-2E) has been manufactured and put on the market in accordance with the following directives: 2014/35/EU, 2014/30/EU and 2011/65/EU
Das Ladegerät (mod. KH50-2102380-2E) wurde gemäß den folgenden Richtlinien hergestellt und vertrieben: 2014/35/EU, 2014/30/UE e 2011/65/UE
Le chargeur (mod. KH50-2102380-2E) a été fabriqué et distribué conformément aux directives suivantes: 2014/35/EU, 2014/30/UE e 2011/65/UE
El cargador (mod. KH50-2102380-2E) fue fabricado y distribuido de acuerdo con las siguientes directivas: 2014/35/EU, 2014/30/UE e 2011/65/UE

Importato da - Imported by - Eingeführt von - Importé par - Importado por:

BLUEBIRD INDUSTRIES

**BLUE BIRD INDUSTRIES** – FABBRICA MOTORI s.r.l.
ZANE' (VI) – ITALIA 28-04-2023
The chairman – Der vorsitzender – Le président – El presidente – Il presidente – De voorzitter – Daglig leder – O presidente – Toimitusjohtaja – Verkställande direktör – Administrerende direktør – O ΠΡΟΕΔΡΟΣ - Prezes

*VANDA VITELLA*

(GB) Technical documentation maintained by
(F) Documentation technique maintenue par
(I) Documentazione tecnica conservata da
(DK) Teknisk dokumentation tillhandhallen av
(FI) Teknisten asiakirjojen yläpitäjä
(NO) Teknisk dokumentasjion vedlikeholdt av
(D) Technische Dokumentation aktualisiert durch
(E) Documentacion tecnica mantenida por
(NL) Technische documentatie onderhouden door
(P) Documentaçao tecnica mantida por
(SE) Teknisk dokumentation tillhandhallen av
(GR) τεχνικό φάκελο που τηρείται από

**BLUE BIRD INDUSTRIES** – FABBRICA MOTORI s.r.l.

*VANDA VITELLA*

**BLUE BIRD INDUSTRIES** Fabbrica Motori s.r.l.
Via Due Camini, 19
36010 ZANÉ ITALIA
Tel. 0445 314138
Fax 0445 314225
www.bluebirdind.com