BLUEBIRD INDUSTRIES

MOTOSEGA

CSP 500-550

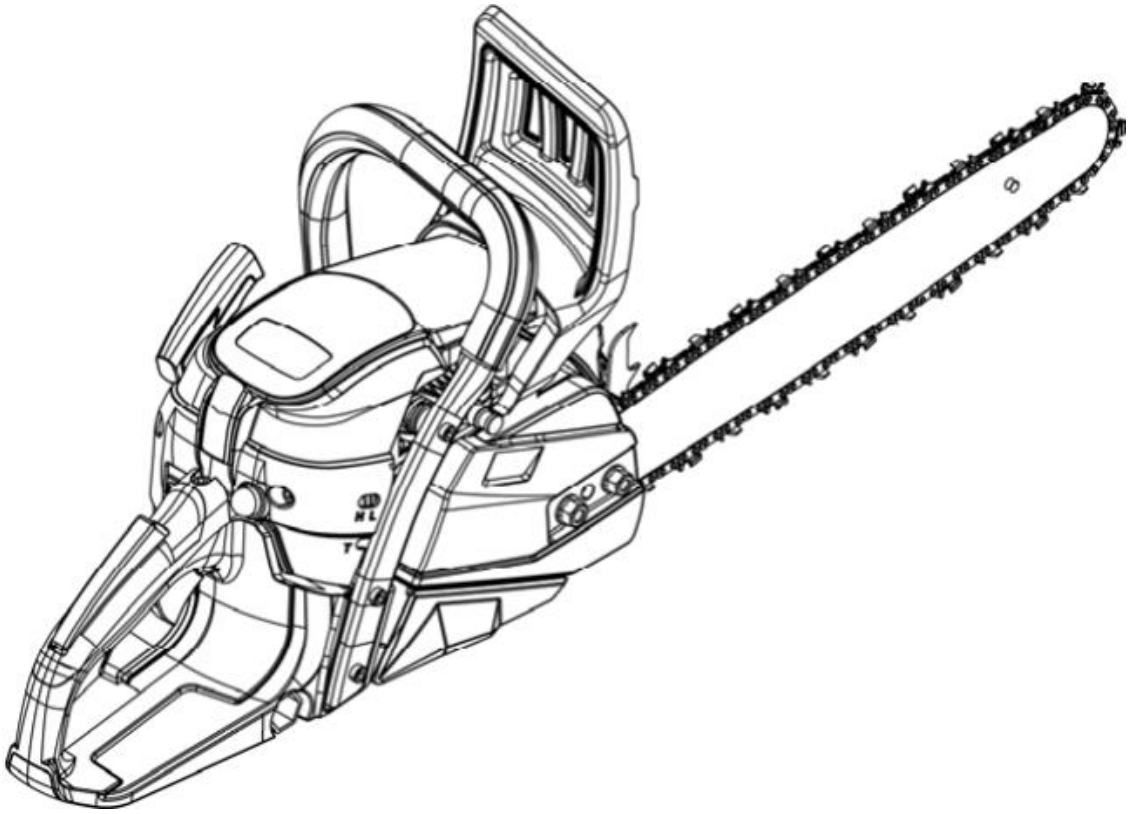

ISTRUZIONI PER L'USO

AVVERTENZA	• Prima di utilizzare i nostri prodotti, leggere attentamente questo manuale per comprendere l'uso corretto dell'apparecchio. • Conservare questo manuale a portata di mano.

Contenuti

SICUREZZA INNANZITUTTO

Le istruzioni contenute nelle avvertenze all'interno di questo manuale contrassegnate con un simbolo riguardano punti critici che devono essere presi in considerazione per evitare che si verifichino gravi lesioni personali, e per questo motivo siete pregati di leggere attentamente tutte le istruzioni e di seguirle scrupolosamente.

- AVVERTENZE NEL MANUALE

AVVERTENZA

Questo marchio indica le istruzioni che devono essere osservate per prevenire incidenti che potrebbero causare gravi lesioni fisiche o morte.

IMPORTANTE

Questo simbolo indica le istruzioni che devono essere seguite, o porta a guasti meccanici, guasti o danni.

NOTA

Questo marchio indica suggerimenti o indicazioni utili per l'uso del prodotto.

1. Posizione dei componenti..... 4
2. Simboli sulla macchina..... 4
3. Per un funzionamento sicuro..... 6
4. Installazione della barra di guida e della catena della sega..... 7
5. Carburante e olio della catena..... 9
6. Funzionamento..... 10
7. Segatura..... 14
8. Manutenzione..... 15
9. Manutenzione della catena della sega e della barra di guida..... 17
10. Conservazione..... 18
11. Smaltimento e protezione ambientale..... 18
12. Garanzia..... 18
13. Guida alla risoluzione dei problemi..... 19
14. Specifiche..... 19

Contenuti

Attenzione! Leggere queste note prima di iniziare a lavorare con la sega e conservarle.

Leggere attentamente le istruzioni. Familiarizzar con gli elementi di comando in modo da poter utilizzare l'apparecchio in modo sicuro. Conservare sempre queste istruzioni per l'uso insieme alla motosega.
Attenzione! Pericolo di danni all'udito. In condizioni di funzionamento normali, questo apparecchio può esporre l'operatore ad un livello di rumore pari o superiore a 80 dB(A). La motosega deve essere tenuta con la mano destra sull'impugnatura posteriore e la sinistra sull'impugnatura anteriore.
Attenzione: Protezione dal rumore! Si prega di osservare le norme locali quando si utilizza il dispositivo.

Uso previsto/non previsto:
La motosega è idonea per tronchi, tronchi di legno quadrato e per il taglio di rami, a seconda della lunghezza di taglio disponibile. Si possono lavorare solo materiali di legno. Durante l'uso sono necessari sufficienti dispositivi di protezione individuale (DPI) secondo le istruzioni per l'uso. Questo prodotto è concepito per l'uso da parte di un operatore addestrato per l'abbattimento, il taglio di tronchi e la sramatura. Per i danni o le lesioni derivanti da un'applicazione scorretta sono responsabili l'utente/operatore e non il produttore. Le catene da sega e le combinazioni di barre guida adatte possono essere utilizzate come indicato nelle istruzioni esclusivamente nell'utilizzo della macchina. Una componente dell'uso previsto è anche l'attenzione dei riferimenti di sicurezza, così come le istruzioni per l'uso. Gli operatori della macchina devono essere addestrati e acquisire familiarità con questo prodotto e riflettere su tutti i possibili pericoli. Oltre a ciò, le regole valide per la prevenzione degli incidenti devono essere mantenute in ogni dettaglio. Devono essere prese in considerazione altre regole generali nell'ambito dei campi di applicazione della medicina del lavoro e in termini di sicurezza. Le modifiche apportate alla macchina escludono completamente il supporto del produttore e i danni da esse derivanti portano alla scadenza della garanzia. Questo apparecchio è progettato per l'uso nel giardino di casa.

Avviso sui rischi restanti
Anche quando è opportuno utilizzare l'utensile rimane sempre un certo rischio residuo, che non può essere escluso. Dal tipo e dalla costruzione dello strumento si possono dedurre i seguenti potenziali pericoli:

- Contatto con la catena di taglio non protetta (tagli)
- Movimento improvviso e inaspettato della lama da taglio (tagli)
- Danni alle orecchie, se non viene usata la protezione prescritta per le orecchie
- Inalazione di particelle velenose, gas di scarico del motore a combustione
- Contatto della benzina sulla pelle
- Rumore. Un certo grado di rumore della macchina non è evitabile. I lavori rumorosi del percorso devono essere autorizzati e limitati per determinati periodi. Mantenere i periodi di riposo e potrebbe essere necessario limitare al minimo le ore di lavoro. Per la protezione personale e delle persone che lavorano nelle vicinanze, è necessario indossare un'adeguata protezione dell'udito;
- Vibrazioni. Avvertenza: L'effettivo valore di emissione di vibrazioni esistente durante l'uso della macchina può differire dal manuale del costruttore specificato. Questo può essere causato dai seguenti fattori, prima o durante ogni utilizzo bisogna considerare:
  - Se la macchina viene utilizzata correttamente
  - Il metodo di taglio del materiale e come viene lavorato correttamente.
  - L'uso dello stato della macchina è secondo le normative
  - Condizione di affilatura dell'utensile da taglio
  - L'impugnatura dei manici viene rimontata sui manici di vibrazione opzionali e fissata al corpo della macchina.

Se si nota una sensazione sgradevole o una decolorazione della pelle durante l'uso della macchina sulle mani una volta terminato il lavoro. Effettuare una pausa di lavoro adeguata. In mancanza di pause di lavoro adeguate, può verificarsi una sindrome da vibrazione mano-braccio.

Attenzione: possono essere presenti normative nazionali (Sicurezza e salute sul lavoro, ambiente) che possono limitare l'uso della motosega.

1. Posizione dei componenti

1. Catena della sega
2. Barra di guida
3. Paramano anteriore
4. Manico anteriore
5. Protezione del cilindro
6. Leva di bloccaggio
7. Interruttore del motore
8. Blocco del grilletto di innesco
9. Manico posteriore
10. Grilletto di innesco
11. Finestra di osservazione
12. Tappo del serbatoio del carburante
13. Manopola di avviamento
14. Manico di avviamento
15. Tappo del serbatoio dell'olio
16. Fodero per barra guida
17. Pompa del carburatore
18. Chiave per candele
19. Valvola di decompressione (se in dotazione)
20. Coperchio della frizione
21. Tendicatena
22. Paraurti a spuntoni

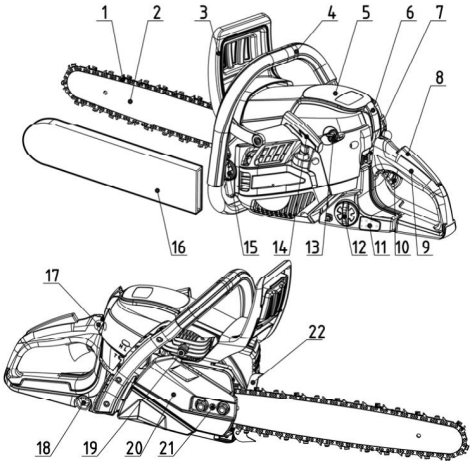

2. Simboli sulla macchina

(1) Leggere, capire e seguire tutti gli avvertimenti.

(2) Attenzione! Pericolo di contraccolpi. Attenzione al contraccolpo della motosega ed evitare il contatto con la punta della barra.

(3) Non utilizzare la motosega con una sola mano.

(4) Utilizzare sempre la motosega con due mani.

(5) È necessario indossare una protezione adeguata per le orecchie, gli occhi e la testa.

(6) Leggere il manuale di istruzioni dell'operatore prima di utilizzare questa macchina.

(7) Indossare sempre guanti di sicurezza e antivibrazioni (AV) quando si utilizza l'apparecchio.

(8) Indossare sempre stivali di sicurezza e antiscivolo quando si utilizza il dispositivo.

2. Simboli sulla macchina

Per un funzionamento e una manutenzione sicuri, i simboli sono incisi in rilievo sulla macchina. In base a queste indicazioni, si prega di fare attenzione a non commettere errori.

(a). La porta di rifornimento della “BENZINA IN MISCELA”
Posizione: vicino al tappo del serbatoio

(b). La porta per il rifornimento dell’olio della catena
Posizione: vicino al tappo dell’olio

(c). Azionare l’interruttore del motore Girando l’interruttore in posizione “O”, immediatamente il motore si ferma, “O” e “I” vengono visualizzati sul pulsante dell’interruttore.
Posizione: posteriore sul lato sinistro dell’impugnatura posteriore

(d). Azionare la manopola dello starter ruotare la manopola dello starter in senso antiorario, chiudere lo starter; ruotare la manopola dello starter in senso orario, aprire lo starter.
Posizione: Vicino al coperchio del filtro dell’aria

(e). Regolare la pompa dell’olio Se si gira l’asta con un cacciavite seguire la freccia fino alla posizione “MAX”, l’olio della catena scorre di più e se si gira alla posizione “MIN”, di meno.
Posizione: Fondo dell’unità di potenza

(f). La vite sotto il timbro “H” è la vite di regolazione della miscela ad alta velocità.
La vite sotto il timbro “L” è la vite di regolazione della miscela a bassa velocità.
La vite sopra il timbro “T” è la vite di regolazione del numero di giri al minimo.
Posizione: in alto a sinistra del manico posteriore

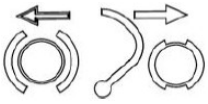

(g). Indica le direzioni in cui il freno della catena viene rilasciato (freccia bianca) e attivato (freccia nera).
Posizione: Parte anteriore del coperchio della catena

(h). Mostra la direzione di montaggio della catena della sega.
Posizione: Parte anteriore del coperchio della catena

(I). Livello di potenza sonora garantito per questo apparecchio

(J). Avvio manuale del motore.

Valvola di decompressione (se in dotazione) Premere il pulsante della valvola di decompressione per aprire la valvola.

3. Per un funzionamento sicuro

- Prima di mettere in funzione il prodotto

1. Prima di utilizzare i nostri prodotti, leggere attentamente questo manuale per comprendere l'uso corretto dell'apparecchio.
2. Non azionare mai una motosega quando si è stanchi, ammalati, o sconvolti, o sotto l'influenza di farmaci che possono causare sonnolenza, o se si è sotto l'influenza di alcol o droghe.
3. Utilizzate la motosega solo in aree ben ventilate. Non avviare o far funzionare mai il motore all'interno di un locale o di un edificio chiuso. I fumi di scarico contengono pericoloso monossido di carbonio. La nebbia dell'olio di lubrificazione e la polvere della sega sono velenose per l'operatore.
4. Non tagliare mai in caso di vento forte, cattivo tempo, quando la visibilità è scarsa o in caso di temperature molto alte o basse. Controllare sempre l'albero per verificare che non ci siano rami morti che potrebbero cadere durante l'abbattimento.
5. Utilizzare calzature di sicurezza e antiscivolo, indumenti aderenti e dispositivi di protezione per occhi, orecchie e testa. Utilizzare il guanto antivibrazione (AV). Si ritiene che una condizione chiamata fenomeno di Raynaud, che colpisce le dita di alcuni individui, possa essere causata dall'esposizione alle vibrazioni e al freddo. Perdita di colore e intorpidimento delle dita. Le seguenti precauzioni sono fortemente raccomandate perché non si conosce l'esposizione minima che potrebbe scatenare il disturbo. Mantenere il corpo caldo, in particolare la testa, il collo, i piedi, le caviglie, le mani e i polsi. Mantenere una buona circolazione sanguigna eseguendo esercizi vigorosi per le braccia durante le frequenti pause di lavoro evitando di fumare. Mantenere la catena della sega affilata e la sega, compreso il sistema AV, ben tenuta. Una catena smussata aumenterà il tempo di taglio e la pressione di una catena smussata attraverso il legno aumenterà le vibrazioni trasmesse alle mani. Una sega con componenti allentati o con tamponi AV danneggiati o usurati tenderà anche ad avere livelli di vibrazioni più elevati. Limitare le ore di funzionamento. Tutte le precauzioni di cui sopra non garantiscono che non soffriate della malattia del dito bianco o della sindrome del tunnel carpale. Pertanto, gli utenti continui e regolari dovrebbero monitorare attentamente le condizioni delle loro dita delle mani. Se si manifesta uno dei sintomi sopra citati, consultare immediatamente un medico.
6. Fare sempre attenzione quando si maneggia il carburante. Pulire tutte le fuoriuscite e poi spostare la motosega ad almeno tre (3) metri dal punto di rifornimento prima di avviare il motore.
7. Eliminare tutte le fonti di scintille o di fiamme (ad es. fumo, fiamme libere o lavori che possono provocare scintille) nelle zone in cui il carburante viene miscelato, versato o immagazzinato.
Non fumare mentre si maneggia il carburante o durante il funzionamento della motosega.
8. Non permettere ad altre persone di trovarsi vicino alla motosega quando si avvia il motore o si taglia la legna. Tenere gli astanti e gli animali fuori dall'area di lavoro. Bambini, animali domestici e passanti devono trovarsi ad almeno 10 m di distanza quando si avvia o si aziona la motosega.
9. Non iniziare mai a tagliare finché non si dispone di un'area di lavoro sgombra, di un'area di lavoro sicura e di un percorso di fuga pianificato dall'albero che cade.
10. Tenere la motosega sempre saldamente con entrambe le mani quando il motore è in funzione. Utilizzare una presa salda con il pollice e le dita che circondano le impugnature della motosega.
11. Tenete tutte le parti del corpo lontano dalla catena della motosega quando il motore è in funzione. Prima di avviare il motore, accertarsi che la catena della motosega non tocchi nulla.
12. Trasportare sempre la motosega con il motore spento, la barra di guida e la catena della motosega nella parte posteriore e la marmitta lontano dal proprio corpo.
13. Controllare sempre la motosega prima di ogni utilizzo per verificare che non vi siano parti usurate, allentate o sostituite. Non utilizzare mai una motosega danneggiata, regolata in modo errato o non montata in modo completo e sicuro. Assicurarsi che la catena della motosega smetta di muoversi quando il grilletto di innesco viene rilasciato.
14. Tutti i servizi di manutenzione della motosega, ad eccezione di quelli elencati nel manuale d'uso, devono essere eseguiti dal centro di manutenzione del produttore o dall'importatore (ad esempio, se si utilizzano attrezzi impropri per rimuovere il volano, o se si utilizza un attrezzo improprio per trattenere il volano al fine di rimuovere la frizione, potrebbero verificarsi danni strutturali al volano che potrebbero successivamente causare la disintegrazione del volano).
15. Spegnere sempre il motore prima di metterlo fuori servizio.
16. Usare estrema cautela quando si tagliano spazzole e alberelli di piccole dimensioni, perché il materiale sottile può afferrare la catena della sega ed essere sbattuto verso di voi o tirarvi fuori dall'equilibrio.
17. Quando si taglia un ramo che è sotto tensione, fare attenzione al contraccolpo, in modo da non essere colpiti quando la tensione nelle fibre del legno viene rilasciata.
18. Mantenere le impugnature asciutte, pulite e prive di olio o di miscela combustibile.
19. Proteggersi dal contraccolpo. Il contraccolpo è il movimento verso l'alto della barra di guida che si verifica quando la catena della sega al naso della barra di guida entra in contatto con un oggetto. Il contraccolpo può portare ad una pericolosa perdita di controllo della motosega.

3. Per un funzionamento sicuro

20. Durante il trasporto e lo stoccaggio della vostra motosega, assicuratevi che il fodero della barra di guida sia in posizione corretta. Posizionate la macchina in modo sicuro durante il trasporto per evitare perdite di carburante, danni o lesioni.

21. Applicare solo una leggera pressione e far girare il motore a pieno regime durante l'utilizzo della motosega per evitare che si verifichi un blocco della motosega nel legno.

PRECAUZIONI DI SICUREZZA CONTRO IL CONTRACCOLPO PER GLI UTILIZZATORI DI MOTOSEGHE

⚠ AVVERTENZA

Il contraccolpo può verificarsi quando il naso o la punta della barra guida tocca un oggetto, o quando il legno si chiude e pizzica la catena della sega nel taglio. Il contatto con la punta in alcuni casi può causare un contraccolpo fulmineo all'indietro, calciando la barra di guida verso l'alto e indietro verso l'operatore. Pizzicamento della catena della sega lungo la parte superiore della barra guida può spingere rapidamente la barra guida verso l'operatore.

Una di queste reazioni possono causare la perdita di controllo della sega, che può provocare gravi lesioni personali.

- Non affidarsi esclusivamente ai dispositivi di sicurezza incorporati nella propria sega. In qualità di utilizzatori di motoseghe, bisogna adottare diverse misure per mantenere i lavori di taglio liberi da incidenti o lesioni.

(1) Con una conoscenza di base del contraccolpo si può ridurre o eliminare l'elemento sorpresa. La sorpresa improvvisa contribuisce agli incidenti.

(2) Mantenere una buona presa sulla motosega con entrambe le mani, la mano destra sull'impugnatura posteriore e la sinistra sull'impugnatura anteriore, quando il motore è in moto. Utilizzare una presa salda con il pollice e le dita che circondano le impugnature della motosega. Una presa salda aiuterà a ridurre il contraccolpo e a mantenere il controllo della motosega. Non lasciare la motosega.

(3) Assicurarsi che la zona di taglio sia libera da ostacoli. Non lasciare che il becco della barra guida tocchi un tronco, un ramo o qualsiasi altra ostruzione che potrebbe essere colpita durante l'utilizzo della motosega.

(4) Tagliare ad alti regimi di rotazione del motore.

(5) Non superare il limite e non tagliare al di sopra dell'altezza della spalla.

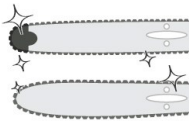

(6) Seguire le istruzioni di affilatura e manutenzione della catena della motosega fornite dal produttore.

(7) Utilizzare solo barre e catene di ricambio specificate dal produttore o equivalenti.

4. Installazione della barra di guida e della catena

⚠ AVVERTENZA

La catena della sega ha bordi molto affilati. Utilizzare guanti protettivi per la sicurezza. Accertarsi che il motore si sia fermo prima della regolazione della barra di guida e della catena della sega.

4. Installazione della barra di guida e della catena

La confezione standard del prodotto contiene i seguenti componenti.

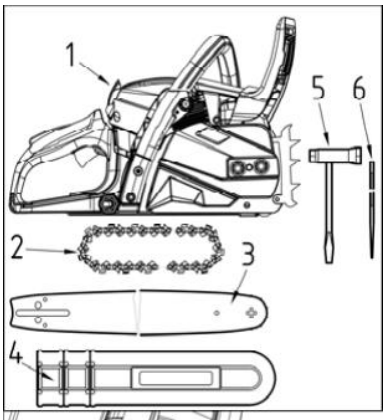

(1) Unità di potenza
(2) Catena della sega
(3) Barra di guida
(4) Fodero per barra guida
(5) Chiave per candele
(6) Lima
(7) Dado tendicatena
(8) Foro
(9) Vite tendicatena

Aprire la scatola e installare la barra di guida e la catena della sega sull'unità di potenza come segue.

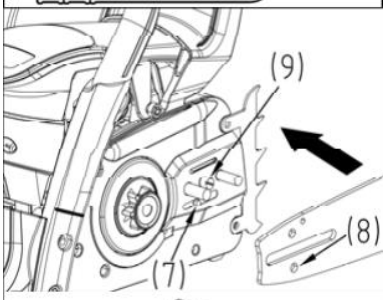

1. Tirare la protezione verso l'impugnatura anteriore per controllare che il freno della catena non sia inserito.
2. Allentare un dado e rimuovere il coperchio della catena.
3. Montare la barra di guida sull'unità di potenza; mentre si inserisce il dado del tendicatena nel foro inferiore della barra di guida. Ingranare la catena al pignone e, mentre si monta la catena della sega intorno alla barra di guida, installare il coperchio della frizione, e fissare due dadi a dito.

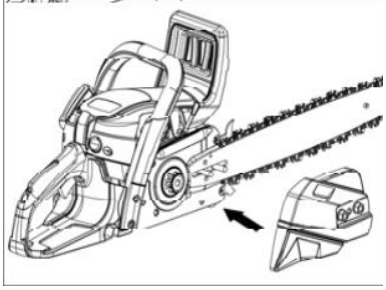

NOTA

Fare attenzione alla corretta direzione della catena della sega.

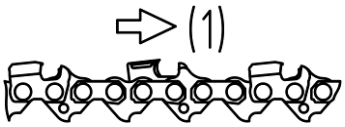

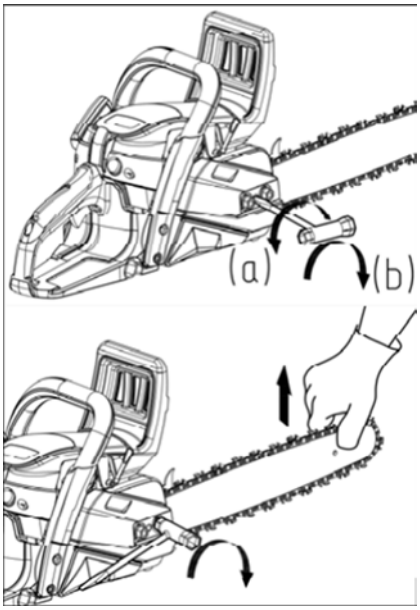

Fare attenzione alla corretta direzione della catena della sega.

(1) Direzione di movimento

6. Mentre si tiene la punta della barra, regolare la tensione della catena ruotando la vite del tendicatena fino a quando le cinghie di legatura non toccano appena il lato inferiore della guida della barra.

7. Serrare saldamente il dado con la punta della barra tenuta in alto (12 ~ 15 Nm). Quindi controllare che la catena ruoti dolcemente e che la tensione sia corretta mentre la si muove a mano. Se necessario, regolare nuovamente con il coperchio della catena allentato.

8. Regolare la vite del tendicatena.
(a) Ruotare in senso antiorario: Allentare la catena
(b) Ruotare in senso orario: Stringere la catena

4. Installazione della barra di guida e della catena della sega

IMPORTANTE

È molto importante mantenere la corretta tensione della catena. Una rapida usura della barra di guida o la catena che si stacca facilmente può essere causata da una tensione non corretta. Soprattutto quando si utilizza una catena nuova, eseguire un uso corretto, in quanto dovrebbe espandersi al primo utilizzo.
Il paraurti a spuntoni appartiene alla motosega. Deve essere avvitato sulla motosega prima dell'uso iniziale Fissare il paraurti a spuntoni con due viti sulla parte anteriore della motosega (Figura 1).

5. Carburante e olio della catena

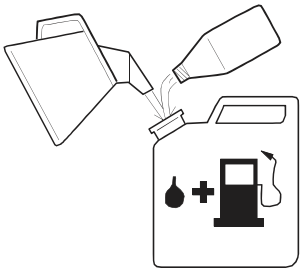

- **Carburante**

I motori sono lubrificati con olio appositamente formulato per l'uso di motori a benzina a 2 tempi raffreddati ad aria. Se l'olio non è disponibile, utilizzare un olio di qualità antiossidante aggiunto, appositamente formulato per l'uso con motori a 2 tempi raffreddati ad aria.
RAPPORTO DI MISCELAZIONE CONSIGLIATO
BENZINA 40: OLIO 1

Questi motori sono certificati per funzionare a benzina senza piombo.

AVVERTENZA

Il carburante è altamente infiammabile. Non fumare e non avvicinare fiamme o scintille al combustibile.

IMPORTANTE

1. CARBURANTE SENZA OLIO (BENZINA GREZZA) - Provocherà gravi danni alle parti interne del motore molto rapidamente.
2. OLIO PER UTILIZZO MOTORE A 4 CICLI o UTILIZZO MOTORE A 2 CICLI REFRIGERATO IN ACQUA - Può causare l'incrostazione della candela, il blocco della porta di scarico o l'incollamento della ghiera del pistone.

- **COME MISCELARE IL CARBURANTE**

1. Misurare le quantità di benzina e olio da miscelare.
2. Mettere una parte della benzina in un contenitore di carburante pulito e approvato.
3. Versare tutto l'olio e agitare bene.
4. Versare il resto della benzina e agitare di nuovo per almeno un minuto.
5. Mettere una chiara indicazione all'esterno del contenitore per evitare di mescolare con benzina o altri contenitori.

- **OLIO DELLA CATENA**

Utilizzare olio speciale per motoseghe tutto l'anno.

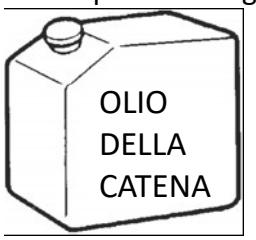

NOTA

Fare attenzione alla corretta direzione della catena della sega.

6. Funzionamento

- **AVVIAMENTO DEL MOTORE**

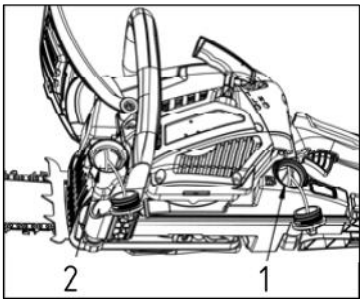

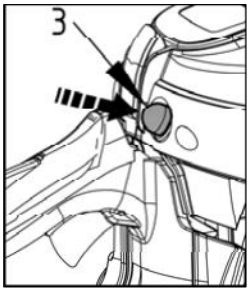

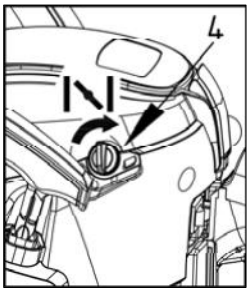

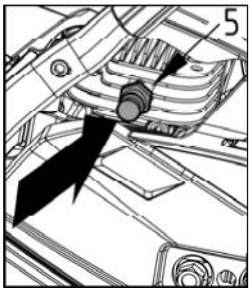

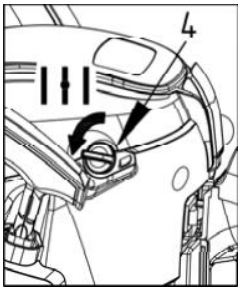

Avviamento a freddo: Un avviamento “a freddo” del motore significa avviarlo dopo almeno 10 minuti da quando è stato spento o dopo il rifornimento di carburante.

1. Svitare bene il tappo del carburante e il tappo dell’olio, ma non rimuoverli dalla macchina, basta appenderli.
2. Mettere carburante e olio nel serbatoio del carburante e nel serbatoio dell’olio all’80% della piena capacità.
3. Fissare saldamente due tappi e pulire qualsiasi fuoriuscita di carburante intorno all’unità.
4. Spingere continuamente la pompa dell’innesco fino a quando il carburante non entra nella pompa.
5. Ruotare la manopola dello starter in senso orario. Lo starter si chiude e il grilletto di innesco si posiziona nella posizione di partenza.

(1) Tappo serbatoio carburante
(2) Tappo serbatoio del combustibile
(3) Pompa dell’innesco
(4) Manopola dello starter
(5) Valvola di decompressione (se in dotazione)

NOTA

Quando si riavvia immediatamente dopo aver arrestato il motore, impostare lo starter in posizione aperta.

6. Premere il pulsante della valvola di decompressione. (Se in dotazione) Al momento dell’innesco, la valvola di decompressione ritorna automaticamente in posizione di chiusura, è necessario premere il pulsante della valvola di decompressione prima di ogni avvio.
7. Spingere la protezione dell’impugnatura anteriore verso il basso verso la parte anteriore per attivare il freno a catena.
8. Tenendo la motosega saldamente a terra, afferrare il manico di avviamento, tirare lentamente la corda con la mano destra fino a sentire una certa resistenza (la presa dei denti di arresto dello starter), e ora tirare velocemente e con forza la corda. **Non attorcigliare mai il cavo di avviamento attorno alla mano.**

9. Al primo innesco, ruotare la manopola dello starter in senso antiorario per aprire lo starter.
Nota: impostando manualmente lo starter è possibile impostare temporaneamente l’acceleratore in posizione parzialmente aperta per facilitare l’avviamento.
10. Tenere la motosega saldamente a terra e ripetere l’operazione tirando la corda fino all’avviamento del motore.
11. Tirare verso l’alto la protezione dell’impugnatura anteriore per sbloccare il freno. Quindi, lasciare che il motore si riscaldi con il grilletto leggermente tirato.

6. Funzionamento

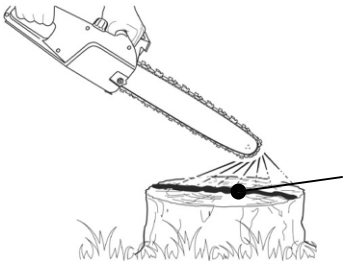

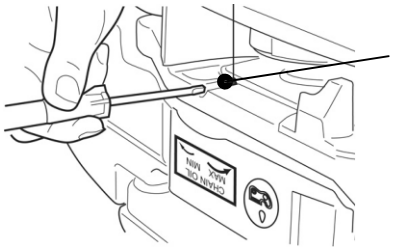

AVVERTENZA

Prima di avviare il motore, accertarsi che la catena della motosega non tocchi nulla. Assicurarsi che il freno della catena sia sempre attivato prima di ogni avviamento.

Avviamento a caldo:

Per avviare a caldo il motore immediatamente dopo l'arresto, seguire i passaggi 1 - 2 - 3 - 3 - 4 - 6 - 7 - 10 - 11 della procedura sopra descritta, assicurandosi che la pompa d'innesco sia attivata solo 2-3 volte.

CONTROLLO DELLA FORNITURA DI OLIO

Dopo aver avviato il motore, far girare la catena a velocità media e vedere se l'olio della catena è sparso come mostrato in figura.

Olio per catena

Il flusso dell'olio della catena può essere cambiato inserendo un cacciavite nel foro sul fondo del lato frizione. Regolare in base alle condizioni di lavoro.

Albero di regolazione del flusso dell'olio della catena

Ruotare l'albero in senso orario - Ricco di flusso

Ruotare l'albero in senso antiorario - Flusso scarso

IMPORTANTE

Il serbatoio dell'olio dovrebbe diventare quasi vuoto al momento dell'esaurimento del carburante. Assicurarsi di riempire il serbatoio dell'olio ogni volta che si fate il pieno della motosega.

- **CONTROLLO DEL FUNZIONAMENTO DELLA FRIZIONE**

Prima di ogni utilizzo, confermare che non vi è alcun movimento della catena quando la motosega funziona alla marcia minima.

- **REGOLAZIONE DEL CARBURATORE**

Il carburatore dell'unità è stato regolato in fabbrica, ma potrebbe richiedere una regolazione fine a causa del cambiamento delle condizioni operative. Se il carburatore deve essere regolato, contattare il proprio rivenditore o il centro di assistenza del produttore o dell'importatore. Non regolare da soli. Prima di regolare il carburatore, assicurarsi che siano presenti filtri aria/carburante puliti e carburante nuovo e correttamente miscelato.

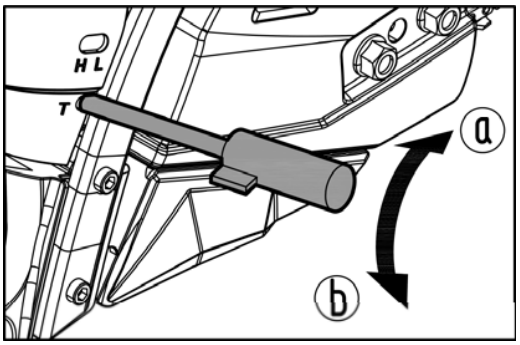

Durante la regolazione, procedere come segue:

IMPORTANTE

Assicurarsi di regolare il carburatore con la catena a barre attaccata.

1. Gli aghi H e L vengono regolati solo da persone autorizzate. L'intervallo regolabile è limitato all'interno del numero di giri come mostrato di seguito.

Ago H -1/4 Ago L -1/4

2. Avviare il motore e lasciarlo riscaldare a bassa velocità per qualche minuto.
3. Ruotare la vite di regolazione del minimo ○b in senso antiorario in modo che la catena della sega non giri. Se il regime di minimo è troppo lento, ruotare la vite in senso orario ○a.
4. Effettuare un test di taglio regolando l'ago H per ottenere la migliore potenza di taglio non per il massimo numero di giri.

(T) Vite di regolazione del minimo (L) Ago a bassa velocità (H) Ago ad alta velocità

6. Funzionamento

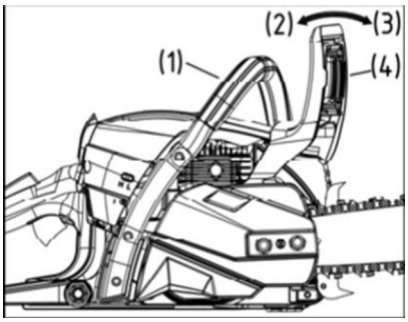

- **FRENO DELLA CATENA**

Il freno della catena è un dispositivo che arresta istantaneamente la catena se la motosega si contrae a causa del contraccolpo.
(1) Manico anteriore
(2) Rilascio
(3) Freno
(4) Protezione dell'impugnatura anteriore

Normalmente il freno viene attivato automaticamente dalla forza inerziale. Può anche essere attivato manualmente spingendo la leva del freno (protezione del manico anteriore) verso il basso verso la parte anteriore. Quando il freno funziona, dalla base della leva del freno spunta un cono bianco. Per rilasciare il freno, tirare verso l'alto la protezione del manico anteriore verso il manico anteriore fino a quando non si sente il suono del "clic".

⚠ AVVERTENZA

Quando il freno funziona, rilasciare la leva d'innesco per rallentare il regime del motore.
Il funzionamento continuo con il freno inserito genera calore dalla frizione e può causare problemi.
Assicurarsi di confermare il funzionamento del freno durante l'ispezione giornaliera.

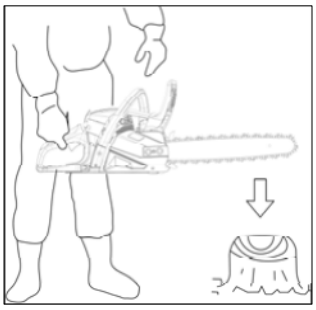

Come confermare:
1) Spegnere il motore.
2) Tenendo la motosega in posizione orizzontale, rilasciare la mano dall'impugnatura anteriore, colpire la punta della barra di guida su un ceppo o un pezzo di legno e confermare il funzionamento del freno. Il livello di funzionamento varia in base alle dimensioni della barra.
Nel caso in cui il freno non sia efficace, chiedere al nostro rivenditore di ispezionare e riparare.

- **FINESTRA ANTIGELO**

Il funzionamento delle motoseghe a catena a temperature comprese tra -25 °C e 0 °C in periodi di elevata umidità può causare la formazione di ghiaccio all'interno del carburatore, e questo a sua volta può causare una riduzione della potenza di uscita del motore o il mancato funzionamento del motore.
Questo prodotto è stato quindi progettato con una finestra antigelo sulla protezione del cilindro per consentire l'alimentazione di aria calda alla camera del carburatore ed evitare così la formazione di ghiaccio.

☀ In circostanze normali la finestra antigelo dovrebbe essere impostata in modalità di chiusura. In questo caso, la dicitura "SUN" (sole) è rivolta verso l'esterno.

❄ Tuttavia, quando esiste la possibilità che si verifichi la formazione di ghiaccio, la finestra antigelo deve essere impostata in modalità aperta prima dell'uso. In questo caso, la dicitura "SNOW" (neve) è rivolta verso l'esterno.

Continuando ad utilizzare il prodotto in modalità antigelo anche quando le temperature sono aumentate e sono tornate alla normalità, si può verificare che il motore non si avvii correttamente o che non funzioni al suo normale regime di rotazione, e per questo motivo si dovrebbe sempre essere sicuri di impostare la finestra antigelo sulla modalità di chiusura se non c'è pericolo di formazione di ghiaccio.

COME PASSARE DA UNA MODALITÀ OPERATIVA ALL'ALTRA

1. Premere il lato sinistro dell'interruttore del motore per spegnere il motore.
2. Estrarre il lato superiore della leva di bloccaggio (1) (passaggio ①), quindi tirare la leva di bloccaggio verso l'alto per sbloccarla (passaggio ②).
3. Estrarre la protezione del cilindro verso il retro e rimuoverla.
4. Estrarre la finestra antigelo (2), quindi capovolgerla e spingerla nuovamente nello scudo del cilindro.

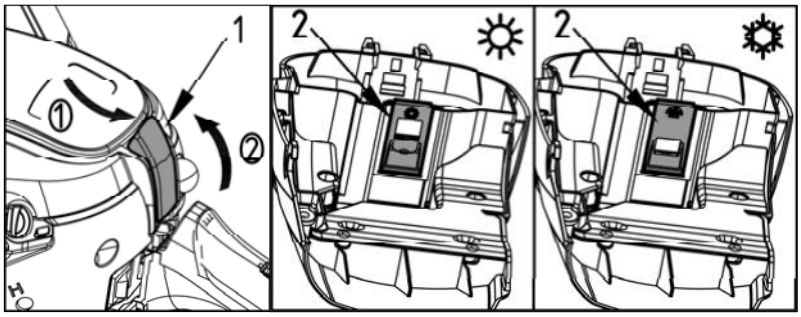

5. Reinstallare la protezione del cilindro e bloccarla in modo sicuro.

- **Arresto del motore**

1. Rilasciare il grilletto di innesco per consentire al motore di girare al minimo per alcuni minuti.
2. Premere il lato sinistro dell'interruttore.

(1) Interruttore del motore

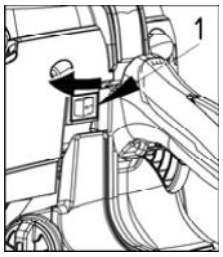

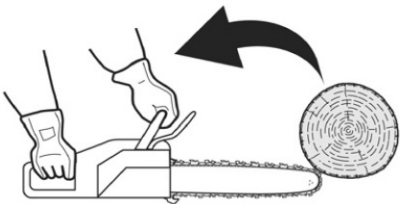

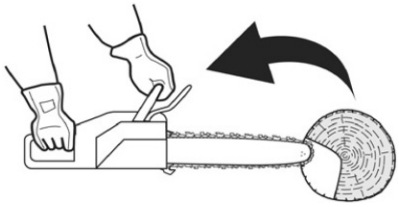

⚠ AVVERTENZA

Prima di procedere al lavoro, leggere la sezione "Per un funzionamento sicuro", si raccomanda di esercitarsi prima di tutto a segare tronchi di facile operazione. Questo aiuta anche ad abituarsi all'uso dell'apparecchio.

Rispettare sempre tutte le norme di sicurezza che possono limitare l'uso dell'apparecchio. La motosega deve essere utilizzata solo per il taglio del legno. È vietato tagliare altri tipi di materiale. Vibrazioni e contraccolpi variano a seconda del materiale e qualora i requisiti delle norme di sicurezza non vengano rispettati. Non utilizzare la motosega come leva per sollevare, spostare o spaccare oggetti. Non bloccarla su cavalletti fissi. È vietato agganciare alla presa di forza utensili o applicazioni non specificate dal costruttore. Non è necessario forzare la motosega nel taglio. Applicare solo una leggera pressione durante il funzionamento del motore a pieno regime. Si raccomanda di effettuare un'ispezione giornaliera prima dell'uso e dopo la caduta o altri urti per individuare danni o difetti significativi.

Far girare il motore con la catena bloccata in un taglio può danneggiare il sistema di frizione. Quando la catena della sega è impigliata nel taglio, non tentare di estrarla con la forza, ma usare un cuneo o una leva per aprire il taglio.

7. Segatura

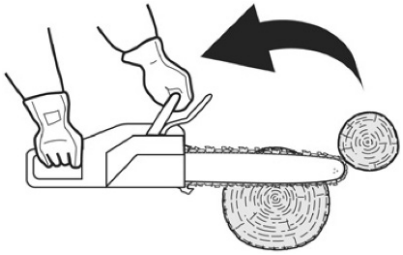

- **Proteggersi dal contraccolpo.**

Questa sega è inoltre dotata di un freno a catena che, se funziona correttamente, arresta la catena in caso di contraccolpo. Prima di ogni utilizzo è necessario controllare il funzionamento del freno della catena facendo funzionare la motosega a pieno regime per 1 o 2 secondi e spingendo in avanti il paramano anteriore. La catena dovrebbe fermarsi immediatamente con il motore a pieno regime. Se la catena è lenta a fermarsi o non si ferma, contattare il centro di manutenzione del produttore o dell'importatore per la sostituzione della banda del freno e del tamburo della frizione prima dell'uso.
È estremamente importante che il freno della catena sia controllato per il corretto funzionamento prima di ogni utilizzo e che la catena sia affilata per mantenere il livello di sicurezza antiurto di questa sega. La rimozione dei dispositivi di sicurezza, una manutenzione inadeguata o la sostituzione non corretta della barra o della catena possono aumentare il rischio di gravi lesioni personali dovute al contraccolpo.

- **Abbattimento di un albero**

1. Decidere la direzione di abbattimento considerando il vento, la pendenza dell'albero, la posizione dei rami pesanti, la facilità di lavoro dopo l'abbattimento e altri fattori.
2. Mentre si sgombera l'area intorno all'albero, organizzare un buon punto d'appoggio e un percorso di fuga.
3. Praticare una tacca di taglio di un terzo del percorso nell'albero sul lato di abbattimento.
4. Effettuare un taglio di abbattimento dal lato opposto della tacca e ad un livello leggermente più alto rispetto al fondo della tacca.

Direzione di abbattimento

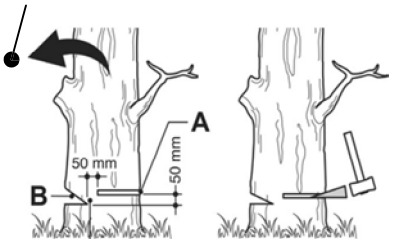

Quando si abbatte un albero, assicurarsi di avvertire i lavoratori vicini del pericolo.
(A) Taglio di abbattimento
(B) Taglio a tacca

- **TAGLIO E TRASPORTO DI LEGNA E SRAMATURA**

AVVERTENZA

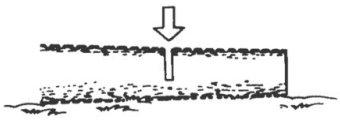

1. Assicurarsi sempre di avere un punto d'appoggio e la stabilità dell'albero.
2. Stare attenti al rotolamento di un tronco tagliato.
3. Leggere le istruzioni in "Per un funzionamento sicuro" per evitare il contraccolpo della sega.

Prima di iniziare il lavoro, controllare la direzione della forza di flessione all'interno del tronco da tagliare.

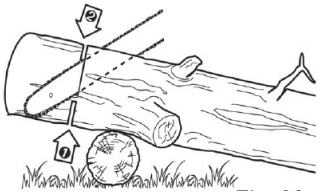

Terminare sempre il taglio dal lato opposto alla direzione di piegatura per evitare che la barra guida rimanga impigliata nello spacco.

Taglio di un tronco non piroettante
Tagliare a metà, poi rotolare il tronco e tagliare dal lato opposto.

7. Segatura

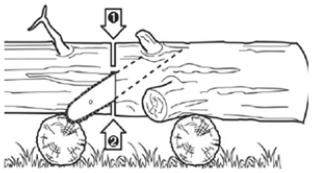

Taglio di un tronco di legno piroettante
Nella zona A nella foto in alto a destra, segare in alto dal basso un terzo e finire segando dall'alto verso il basso. Nell'area B, segare dall'alto un terzo in basso e finire segando dal basso verso l'alto.

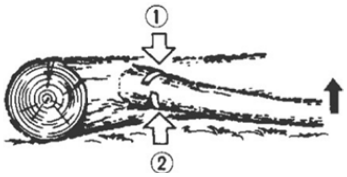

Sramatura di un albero abbattuto
Per prima cosa controllare da che parte è piegato il ramo. Poi praticare un taglio poco profondo nel lato compresso per evitare che il ramo si strappi. Tagliare dal lato teso.

AVVERTENZA

Stare attenti alla parte posteriore di un ramo tagliato.

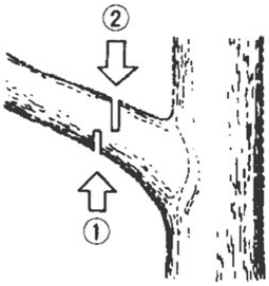

Potatura

Tagliare dal basso, finire dall'alto verso il basso.

AVVERTENZA

1. Non utilizzare un punto d'appoggio instabile o una scaletta.
2. Non superare i limiti.
3. Non tagliare al di sopra dell'altezza della spalla.
4. Usare sempre entrambe le mani per afferrare la sega.

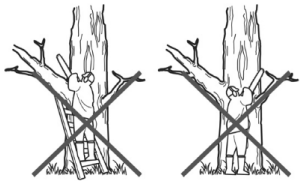

AVVERTENZA

Il paraurti a spuntoni deve essere sempre indossato durante l'uso della motosega sul tronco dell'albero. Spingere il paraurti a spuntoni nel tronco d'albero utilizzando l'impugnatura posteriore. Spingere l'impugnatura anteriore nella direzione della linea di taglio. Se necessario, il paraurti a spuntoni deve rimanere posizionato per l'ulteriore guida della motosega. Utilizzare un paraurti a spuntoni quando si tagliano alberi e rami spessi può garantire la vostra sicurezza e diminuire la forza di lavoro e il livello di vibrazioni. Se c'è una barriera tra il materiale da taglio e la motosega, spegnere l'apparecchio. Attendere che si fermi completamente. Indossare il guanto di sicurezza e rimuovere la barriera. Se la catena deve essere rimossa, seguire le istruzioni della parte relativa all'installazione nel manuale. Dopo la pulizia e la nuova installazione deve essere effettuata una prova di funzionamento. Se si scoprono vibrazioni o rumori meccanici, interrompere l'uso e contattare il proprio rivenditore.

8. Manutenzione

AVVERTENZA

Prima di pulire, ispezionare o riparare l'unità, assicurarsi che il motore sia fermo e che sia freddo. Scollegare la candela per evitare un avviamento accidentale. Seguire le istruzioni per effettuare la manutenzione regolare, le procedure di preoperazione e le routine di manutenzione quotidiana. Una manutenzione inadeguata può causare gravi danni all'apparecchio.
Mantenere sempre la vostra motosega in buone condizioni di funzionamento.

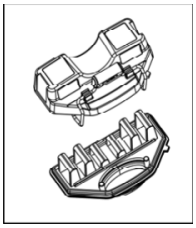

- **Manutenzione dopo ogni utilizzo**

1. Filtro dell'aria
La polvere sulla superficie del filtro dell'aria può essere rimossa toccando un angolo del filtro contro una superficie dura. Per pulire lo sporco nelle maglie, dividere il filtro a metà e applicare benzina. Quando si usa l'aria compressa, soffiare dall'interno. Per montare le metà del filtro, premere il bordo fino a quando non scatta.

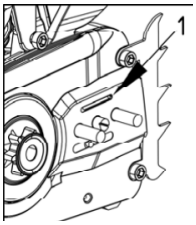

2. Porta dell'olio
Smontare la barra di guida e controllare che la porta dell'olio non sia intasata.
(1) Porta dell'olio

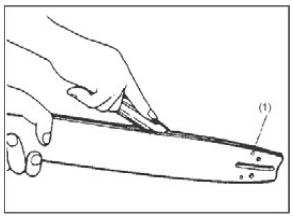

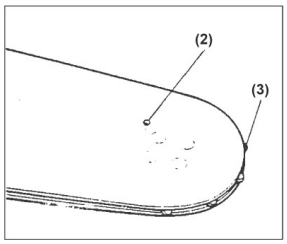

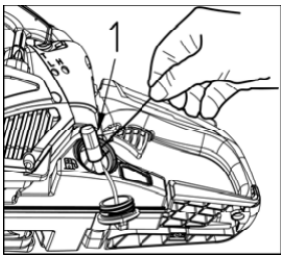

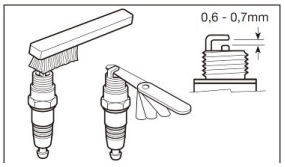

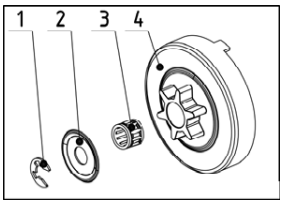

3. Barra di guida
Quando la barra di guida viene smontata, rimuovere la segatura nella scanalatura della barra e nella porta dell'olio.
Ingrassare il pignone del becco dalla bocca di alimentazione sulla punta della barra.
(1) Porta dell'olio
(2) Porta di ingrassaggio
(3) Pignone

4. Altri
Controllare che non vi siano perdite di carburante, fissaggi allentati e danni alle parti principali, in particolare alle giunzioni delle impugnature e al montaggio della barra di guida. Se si riscontrano difetti, assicurarsi di farli riparare prima di rimetterli in funzione.

- **Punti di manutenzione periodici**

1. Alette del cilindro
L'intasamento della polvere tra le alette del cilindro causerà il surriscaldamento del motore. Controllare e pulire periodicamente le alette del cilindro dopo aver rimosso il filtro dell'aria e il coperchio del cilindro. Quando si installa il coperchio del cilindro, assicurarsi che i fili dell'interruttore e i gommini siano posizionati correttamente in posizione.

2. Filtro del carburante
(a) Utilizzando un gancio a filo, estrarre il filtro dalla bocca di riempimento.
(1) Filtro del carburante
(b) Smontare il filtro e lavarlo con benzina, o sostituirlo con uno nuovo se necessario.

IMPORTANTE

• Dopo aver rimosso il filtro, utilizzare un gancio per tenere l'estremità del tubo di aspirazione.
• Durante il montaggio del filtro, fare attenzione a non lasciare fibre filtranti o polvere all'interno del tubo di aspirazione.

3. Candela
Pulire gli elettrodi con una spazzola metallica e ripristinare la distanza a 0,6-0,7 mm, se necessario.
Tipo di candela: NHSP LD L8RTF or CHAMPION RCJ7Y o NGK BPMR7A

4. Pignone
Controllare che non vi siano crepe e che non vi sia un'eccessiva usura che interferisca con la trasmissione della catena. Se l'usura risulta evidente, contattare il proprio rivenditore o la manutenzione del produttore dell'importatore per la sostituzione. Non montare mai una catena nuova su un pignone usurato o una catena usurata su un pignone nuovo.

(1) Anello a E
(2) Rondella
(3) Cuscinetto ad aghi
(4) Tamburo della frizione

8. Lavorare con le motoseghe per potatura utilizzando fune e imbracatura

5. Molla dell'ammortizzatore anteriore e posteriore

Sostituire se la molla si deforma.
Utilizzare solo le parti di ricambio citate in questo manuale. L'uso dell'altro pezzo di ricambio può causare gravi lesioni.

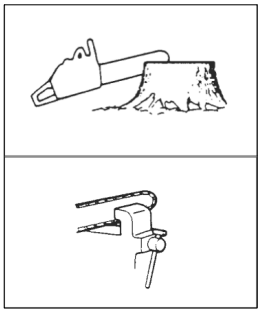

- **Catena della sega**

Per un funzionamento regolare e sicuro è molto importante mantenere le lame sempre affilate.

Le lamine devono essere affilate quando:

- La segatura diventa polvere.
- È necessaria una forza extra per segare.
- La via di taglio non va dritta.
- Le vibrazioni aumentano.
- Il consumo di carburante aumenta.

impostazione della lama:

Assicurarsi di indossare guanti di sicurezza.

Prima del rifornimento:

- Assicurarsi che la catena della sega sia tenuta saldamente.
- Assicurarsi che il motore sia fermo.

9. Manutenzione

- Utilizzare una lima tonda di dimensioni adeguate per la catena. Tipo di catena: Oregon 21BPX

Dimensione della lima: 3/16" (4,8mm)
Posizionare la lima sulla lama e spingere in avanti.
Mantenere la posizione della lima come illustrato.
Dopo che ogni lama è stata impostata, controllare il profondimetro e limare al giusto livello come illustrato.

Assicurarsi di arrotondare il bordo anteriore per ridurre la possibilità di contraccolpi o di rottura della legatura.
Assicurarsi che ogni taglierina abbia la stessa lunghezza e gli stessi angoli del bordo come illustrato.

Tipo di catena	Lima Diametro	Angolo della piastra superiore	Angolo in basso	Angolo di inclinazione della testa	Profondimetro standard
		Angolo di rotazione della morsa	Angolo di inclinazione della morsa	Angolo laterale	
21BPX	5/32" (3,96 mm)	30°	10°	85°	0,025" (0,63 mm)
Misuratore di profondità				Lima	

9. Manutenzione della catena della sega e della barra di guida

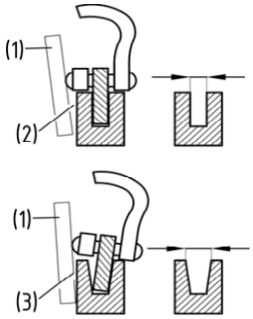

Barra di guida

• Invertire la barra occasionalmente per evitare usura
• Il binario della barra dovrebbe essere sempre quadrato. Controllare l'usura della guida della barra. Applicare un righelloalla barra e all'esterno di una lama. Se si osserva uno spazio tra di loro, la guida è normale. Altrimenti, la guida della barra è usurata. Tale barra deve essere corretta o sostituita.

(1) Righello (3) Nessun gioco
(2) Gioco (4) Inclinazione della catena

⚠ AVVERTENZA

La tabella contiene un elenco di tutte le possibili combinazioni tra barra e catena, indicando quelle utilizzabili su ogni macchina, contrassegnate con il simbolo "*".

Pendenza	Barra di guida				Catena	Modello di motosega		
Pollici	Lunghezza Pollici/cm	Larghezza della scanalatura Pollici/mm	Codice	Numero di denti del becco	Codice	Numero di collegamenti di trasmissione	CSP500	CSP550
0,325"	16" /40cm	0,058" /1,5mm	Oregon 168PXBK095	10	Oregon 21BPX066X	66	*	*
0,325"	18" /45cm	0,058" /1,5mm	Oregon 188PXBK095	10	Oregon 21BPX072X	72	*	*
0,325	20" /50cm	0,058" /1,5mm	Oregon 208PXBK095	10	Oregon 21BPX078X	78	*	*

Per la sostituzione utilizzare solo sopra le barre e le catene. L'uso di combinazioni non approvate può causare gravi lesioni personali e danni alla macchina.

10. Conservazione

1. Svuotare il serbatoio del carburante e far funzionare il motore.
2. Svuotare il serbatoio dell'olio.
3. Eseguire pulizia e manutenzione dell'intero apparecchio.
4. Conservare l'apparecchio in un luogo asciutto e fuori dalla portata dei bambini.

11. Smaltimento e protezione ambientale

Non versare mai residui di lubrificante per catene o miscela di carburante per 2 tempi nello scarico o nella rete fognaria o nel terreno, ma smaltirli in modo corretto e rispettoso dell'ambiente, ad es. in un apposito punto di raccolta o in una discarica. Se il proprio apparecchio dovesse diventare inutile in futuro o non servisse più, non smaltirlo insieme ai rifiuti domestici, ma smaltirlo nel rispetto dell'ambiente. Svuotare accuratamente i serbatoi di olio/lubrificante e carburante e smaltire i residui in unapposito punto di raccolta o discarica. Si prega di smaltire anche l'apparecchio stesso in un punto di raccolta/riciclaggio adeguato. In questo modo le parti in plastica e metallo possono essere separate e riciclate. Informazioni sullo smaltimento di materiali e apparecchi sono disponibili presso la propria amministrazione locale.

12. Garanzia

Per questo strumento a benzina, l'azienda fornisce all'utente finale - indipendentemente dagli obblighi del rivenditore derivanti dal contratto di acquisto - le seguenti garanzie:
Il periodo di garanzia è di 24 mesi a partire dalla consegna dell'apparecchio, che deve essere comprovata dal documento d'acquisto originale. Per l'uso commerciale e per l'uso a noleggio, il periodo di garanzia è ridotto a 12 mesi. Sono escluse da questa garanzia le parti soggette ad usura e i difetti causati dall'uso di accessori non montati, la riparazione di parti che non sono originali del produttore, l'uso della forza, botte e rotture, nonché il sovraccarico intenzionale del motore. La sostituzione in garanzia comprende solo le parti difettose, non i dispositivi completi. La riparazione in garanzia deve essere effettuata esclusivamente da partner di assistenza autorizzati o dal servizio clienti dell'azienda. In caso di intervento di personale non autorizzato, la garanzia decade.
Tutte le spese di spedizione o di consegna, così come ogni altra spesa successiva, saranno a carico del cliente.

14. Guida alla risoluzione dei problemi

PROBLEMA	CAUSA	RIMEDIO
1) Avviamento difettoso	• Controllare la presenza di acqua nel carburante o miscela scadente • Controllare se il motore è allagato. • Controllare la candela.	• Sostituire con carburante adeguato • Rimuovere e asciugare la candela • Tirare il motorino di avviamento di nuovo senza starter • Sostituire con una nuova candela
2) Mancanza di potenza/ scarsa/accelerazione Giri al minimo irregolari	• Controllare che il carburante non contenga acqua o miscela scadente • Controllare se il filtro dell'aria e il filtro del carburante sono intasati • Controllare se il carburatore ha una regolazione inadeguata	• Sostituire con carburante adeguato • Pulire • Regolare gli aghi di velocità
3) L'olio non esce	• Controllare che l'olio non sia al di sotto degli standard di qualità • Controllare il passaggio dell'olio e l'intasamento delle porte	• Pulire • Sostituire

Se l'unità sembra necessitare di ulteriore assistenza, si prega di consultare un centro di assistenza autorizzato nella propria zona.

14. Specifiche

Unità di potenza:	CSP500	CSP550
Spostamento:	50,9 cm³	54,3 cm3
Potenza massima del motore:	2,2 kW	2,4 kW
Carburante:	Miscela (benzina senza piombo 40: olio a due cicli 1)	
Capacità del serbatoio di benzina:	520 cm³	
Olio della catena:	Olio motore SAE#10W30	
Capacità del serbatoio dell'olio:	250 cm³	
Carburatore:	Tipo di membrana	
Consumo di carburante alla massima potenza del motore	580 g/kw·h	560 g/kw·h
Gamma di velocità al minimo:	3000±300 min-1	
Velocità massima con l'attrezzo di taglio:	12000 min-1	
Velocità massima della catena:	23,114 m/s	
Sistema di accensione:	bobina ad anticipo variabile	
Candela di accensione:	BOSCH L8RTF/ CHAMPION RCJ7Y	
Sistema di alimentazione dell'olio:	Pompa meccanica a pistone con regolatore	
Denti a Pignone x Pendenza:	7T×8,255 mm (0,325 pollici)	
Dimensioni (L x P x A):	430×230×300 (mm)	
Peso a secco (senza barra di guida e catena, serbatoi vuoti):	5,7 kg	
Livello di pressione sonora in posizione di funzionamento	101,9 dB(A)	102,7 dB(A)
Incertezza del valore dichiarato (2006/42EC)	3 dB(A)	
Livello di potenza sonora (EN ISO 22868) LWA:	109,7 dB(A)	110,5 dB(A)
Incertezza del valore dichiarato (2006/42CE) KWA:	3 dB(A)	
Livello di potenza sonora dichiarato LWAd	113 dB(A)	114 dB(A)
Valore di vibrazione (EN ISO 22867):		
Manico anteriore:	6,13 m/s²	6,34 m/s²
Manico posteriore:	6,27m/s²	6,25 m/s²

14. Specifiche

Unità di potenza:	CSP500	CSP550
Incertezza del valore dichiarato	1,5 m/s²	
Testa di taglio:		
Barra di guida		
Tipo:	Becco del pignone	
Dimensione:	16 pollici/18 pollici/20 pollici	
Lunghezza di taglio:	370 mm/420 mm/470 mm	
Catena della sega		
Tipo:	Oregon 21BPX	
Pendenza:	8,255 mm (0,325 pollici)	
Calibro:	1,47 mm (0,058 pollici)	

Combinazioni barra di guida/catena da sega: Per tutti i modelli:
1) Oregon 168PXBK095/ Oregon 21BPX066X
2) Oregon 188PXBK095/ Oregon 21BPX072X
3) Oregon 208PXBK095/ Oregon 21BPX078X

Le specifiche sono soggette a modifiche senza preavviso.

EC DECLARATION OF CONFORMITY - HERSTELLERERKLARUNG - DECLARATION 'CE' DE CONFORMITE - DECLARACION DE CONFORMIDAD - DICHIARAZIONE DI CONFORMITA' EUROPEA - GELIJKVORMIGHEIDSVERKLARING - EC DEKLARATION I OVERENSSTEMMELSE - DECLARAÇAO CE DE CONFORMIDADE - EY ILMOITUS - FORSAKRAN OM OVERENSSTAMMELSE - BEKREFTENDE EU ERKLÆRING - ΔΉΛΩΣΗ ΕΚ ΣΥΜΜΌΡΦΩΣΗς - EUROPEJSKA DEKLARACJA ZGODNOSCI

1) MANUFACTURER – HERSTELLER – FABRICANT – FABRICANTE – COSTRUTTORE – CONSTRUCTEUR – PRODUCENT – FABRICANTE – VALMISTAJA – TILLVERKARE – FABRIKANT – Κατασκευαστής – PRODUCENT:
Blue Bird Industries Fabbrica Motori s.r.l.
Via Due Camini 19, 36010 Zanè (VI) Italia

2) DESCRIPTION OF THE MACHINERY – BESCHREIBUNG DER MASCHINE – DESCRIPTION DE LA MACHINE – DESCRIPCION DE LA MAQUINARIA – DESCRIZIONE DELLA MACCHINA – BESCHRIJVING VAN DE MACHINE – BESKRIVELSE AF MASKINEN – DESCRIÇAO DA MAQUINA – KONEEN NIMITYS – MATERIELSLAG – BESKRIVELSE AV MASKINERIET – ΠΕΡΙΓΡΑΦΗ ΤΩΝ ΜΗΧΑΝΩΝ – OPIS MASZYNY:
MOTOSEGA – CHAINSAW

a) MAKE – FABRIKAT – MARQUE – MARCA – MARCA – MERK – MÆRKE – MARCA – MERKKI – FABRIKAT – FABRIKANT – MAPKA – MARKA:
BLUE BIRD

b) TYPE / TYP / TYPE / TIPO / TIPO / TYPE / TYPE / TIPO / MALLI / TYPBE / TYPE / TY□O□ / TYP:
CSP 500
CSP 550

2000/14/EC (2005/88/EC) – Livelli di potenza sonora come da allegato VI – Sound Power Levels performed per annex VI	
TIPO	Livelli di Potenza Sonora Misurata / Livelli di Potenza Sonora Garantita LWA Sound Power Levels Measured / Sound Power Level Guaranteed LWA (dB)
CSP 500 *CSP 550*	103/113 103/114

c) Il prodotto è conforme alle direttive - The product complies with the directives - Das Produkt entspricht den Richtlinien - Le produit est conforme aux directives - El producto cumple con las directivas :

- 2006/42/EC – 2014/30/EU – 2000/14/EC (2005/88/EC) – 2011/65/EU

d) Il controllo CE del campione di costruzione secondo la direttiva 2006/42/CE, Art 12.3(b) è stato eseguito presso:
The EC type examination test was carried out pursuant to Directive 2006/42/EC, Art 12.3(b) at:
Die EG-Baumusterprüfung nach Richtlinie 2006/42/EG, Art. 12.3(b) wirde durchgeführt bei:
L'examen CE de type conformément à la directive 2006/42/CE Art. 12.3(b) a été effectué par l'office de contrôle:
La prueba de examen CE de tipo se llevó a cabo de conformidad con la Directiva 2006/42 / CE, Art.12.3 (b) en:

- Intertek Deutschland GmbH Stangenstraße 1, 70771 Leinfelden-Echterdingen - Certificate No. 16SHW1610-01

e) REFERENCE TO STANDARDS/HARMONIZED STANDARDS - VERWEIS AUF NORMEN/HARMONISIERTE NORMEN - REFERENCE AUX NORMES/NORMES HARMONISEES - REFERENCIA A ESTANDARES/ESTANDARES ARMONIZADOS - RIFERIMENTO ALLE NORME/NORME ARMONIZZATE - REFERENTIE NAAR STANDAARDEN/GEHARMONISEERDE STANDAARDEN - REFERENCE TIL STANDARDER/HARMONISEREDE STANDARDER - REFERENCIA AS NORMAS/NORMAS HARMONIZADAS - VITTAUS STANDARDEIHIN/YHTEISIIN STANDARDEIHIN - REFERERANDE TILL STANDARDER/HARMONISERADE STANDARDER - HENVISNING TIL STANDARD/FELLES STANDARD - ANA□OPA □E □E□OMENA/ENAPMONI□MENA □E□OMENA - ODNIESIENIE DO NORM/NORM ZHARMONIZOWANYCH:

EN ISO 11681-1:2011

Importato da - Imported by - Eingeführt von - Importé par - Importado por:

BLUE BIRD INDUSTRIES – FABBRICA MOTORI s.r.l.
ZANE' (VI) – ITALIA 12-10-2016
The chairman – Der vorsitzender – Le président – El presidente – Il presidente – De voorzitter – Daglig leder – O presidente – Toimitusjohtaja – Verkställande direktör – Administrerende direktør – O ΠΡΟΕΔΡΟΣ - Prezes

VANDA VITELLA

(GB) Technical documentation maintained by
(F) Documentation technique maintenue par
(I) Documentazione tecnica conservata da
(DK) Teknisk dokumentation tillhandhallen av
(FI) Teknisten asiakirjojen yiläpitäjä
(NO) Teknisk dokumentasjion vedlikeholdt av
(D) Technische Dokumentation aktualisiert durch
(E) Documentacion tecnica mantenida por
(NL) Technische documentatie onderhouden door
(P) Documentaçao tecnica mantida por
(SE) Teknisk dokumentation tillhandhallen av
(GR) τεχνικό φάκελο που τηρείται από

BLUE BIRD INDUSTRIES – FABBRICA MOTORI s.r.l.

VANDA VITELLA

BLUE BIRD INDUSTRIES Fabbrica Motori s.r.l.
Via Due Camini, 19
36010 ZANÉ ITALIA
Tel. 0445 314138
Fax 0445 314225
www.bluebirdind.com