BLUEBIRD INDUSTRIES

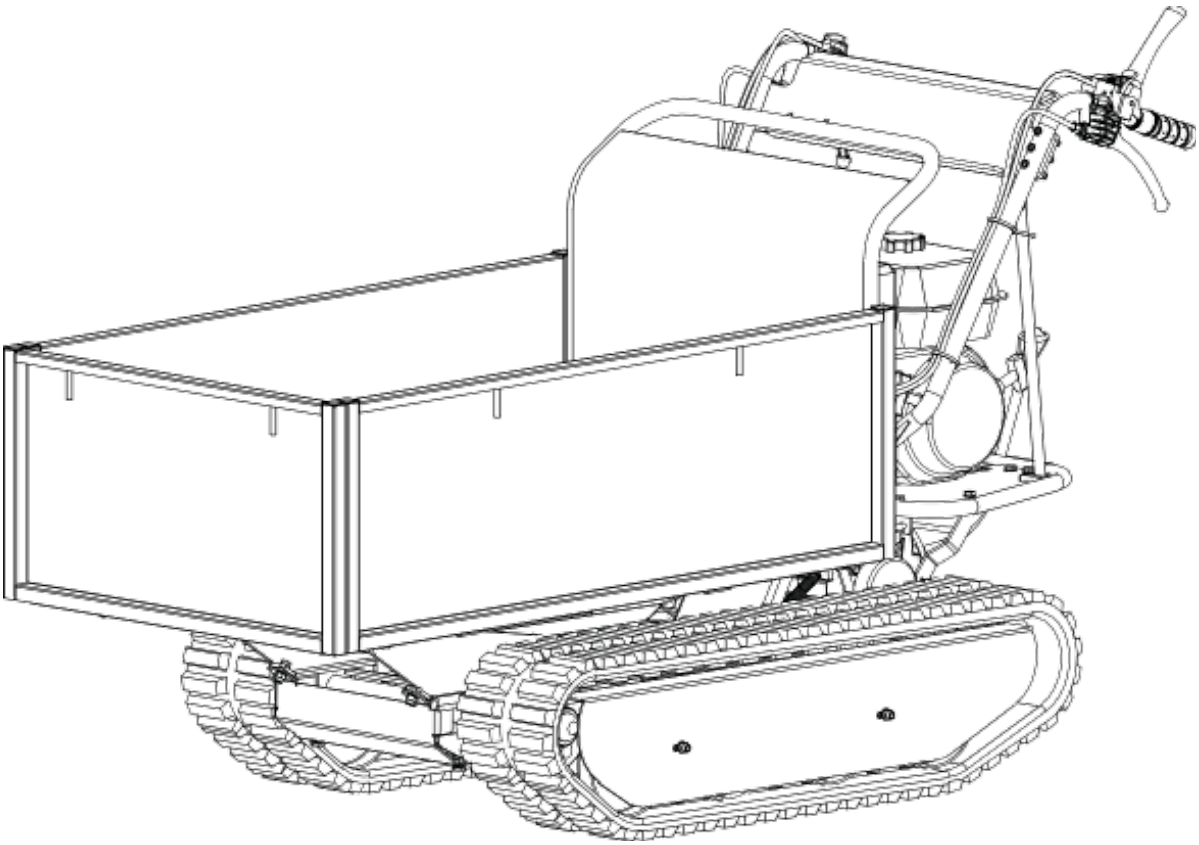

Manuale Operatore

MODELLO: CARRIER 500

NUMERO SERIALE: _____

Sia il modello che il numero seriale si possono trovare sull'etichetta principale.
Dovreste conservare entrambe in un luogo sicuro per futuri usi.

PER LA VOSTRA SICUREZZA

LEGGERE E COMPRENDERE L'INTERO MANUALE PRIMA DI UTILIZZARE LA MACCHINA

CONTENUTI

Introduzione	2
Descrizioni	2
Simboli	2
Sicurezza	3
Norme generali di sicurezza	3
Norme e procedure specifiche	5
Componenti fornite	6
Montaggio	6
Conoscere la macchina	9
Caratteristiche & Comandi	9
Funzionamento	10
Manutenzione	11
Stoccaggio	12
Risoluzione problemi	13

Scheda tecnica	
Articolo No.	CARRIER 500
Motore	LOCIN 196cc 6.5HP
Trasmissione	3F+1R
Capacità di carico	500kg
Lunghezza scatola	1100-1237mm
Larghezza scatola	650-920mm
Profondità scatola	600-860mm
Larghezza cingolo	350mm
Livello di pressione sonora(LwA)	103dB(A)k=3 dB(A)
Livello di pressione sonora(LpA)	92dB(A)k=3 dB(A)
Livello vibrazione manubrio (m/s²)	Sinistra 10.1m/2k=1.5m/s2
Livello vibrazione manubrio (m/s²)	Destra 11.3m/s2k=1.5m/s2
Peso	233kg / 232kg

INTRODUZIONE

Il nuovo carrier, adatto a tutti i terreni, supererà le vostre aspettative. E' stata realizzata secondo norme di qualità molto rigorose per offrire prestazioni superiori. Macchina semplice e sicura per lavorare, con le attenzioni necessarie, avrete una macchina con un sistema affidabile negli anni.

Leggere attentamente il manuale delle istruzioni prima dell'uso. Prestare attenzione ad osservare le cautele e avvertenze.

Le quattro marce, tre in avanti e una in retromarcia, sono il cuore dell'unità. La macchina può gestire in sicurezza la grande coppia generata dal motore. Grazie ai suoi efficienti riduttori è in grado di lavorare in ogni situazione e portare un carico notevole.

Il costruttore è responsabile del motore per la prestazione, livello di potenza, caratteristiche, garanzia e manutenzione. Fare riferimento per maggiori informazioni al manuale fornito dal costruttore, impachettato singolarmente con l'unità.

DISPOSIZIONI RELATIVE ALL'AMBIENTE

Riciclare i materiali indesiderati anziché smaltirli come rifiuti. Tutti gli attrezzi, tubi e imballaggi dovranno essere separati, portati al centro di riciclaggio locale e smaltiti in maniera sicura per l'ambiente.

SIMBOLI

La targhetta identificativa sulla macchina potrebbe mostrare questi simboli. Questi rappresentano importanti informazioni sul prodotto o istruzioni per il suo uso.

Indossare protezione per gli occhi. Indossare protezioni per le orecchie.

Leggere con attenzione queste istruzioni per l'uso.

Indossare calzature antinfortunistiche.

Indossare guanti di sicurezza.

E' vietato rimuovere o manomettere i dispositivi di protezione e i dispositivi di sicurezza

Stare lontano dagli elementi caldi della macchina

Non fumare e non consentire la presenza di fiamme scoperte.

Oggetti proiettati nello spazio circostante

Tenere mani e piedi lontano dai cingoli e dagli elementi rotanti

Tenere lontano dall'area terze persone

SICUREZZA

Indicazioni generali di sicurezza

Comprendere l'uso della macchina

Leggere e comprendere il manuale operatore e le etichette apposte sulla macchina. Impararne le applicazioni e le limitazioni nonché gli specifici pericoli potenziali ad essa particolarmente connessi.

Acquisire profonda familiarità con i comandi e il loro corretto funzionamento. Sapere come arrestare la macchina e disinserire velocemente i comandi.

Accertarsi di leggere e comprendere tutte le istruzioni e le precauzioni di sicurezza come indicato nel manuale del fabbricante del motore, fornito in confezione separata insieme all'unità. Non cercare di mettere in funzione la macchina fino a che non si è pienamente compreso come azionare il motore ed effettuarne la manutenzione in modo corretto e come evitare lesioni accidentali e/o danni alle cose.

Area di lavoro

Non avviare mai e non mettere mai in funzione la macchina in una zona chiusa. I fumi di scarico sono pericolosi, dal momento che contengono monossido di carbonio, un gas inodore e letale. Mettere in funzione l'unità solo in un ambiente esterno ben ventilato. Non mettere mai in funzione la macchina senza una buona visibilità o in assenza di una corretta illuminazione. Utilizzatela macchina soltanto in aree ben ventilate al l'aperto.

Sicurezza personale

Non mettere in funzione la macchina sotto l'influenza di stupefacenti, alcool o farmaci che possano incidere sulla capacità di farne un uso corretto.

Vestirsi in modo adeguato. Indossare pantaloni lunghi e pesanti, stivali e guanti. Non indossare indumenti fluenti, pantaloni corti e gioielli di nessun tipo. Legare i capelli lunghi al di sopra delle spalle. Tenere capelli, abiti e guanti lontano dagli elementi in movimento. Indumenti fluenti, gioielli o capelli lunghi potrebbero essere in trappolati dagli elementi mobili.
Fare uso di attrezzature di sicurezza. Indossare sempre protezione per gli occhi. Attrezzature di sicurezza come una maschera antipolvere, un casco o delle protezioni per l'udito, usate in modo opportuno, ridurranno il rischio di lesioni personali.
Controllare la macchina prima di avviarla. Mantenere i dispositivi di protezione nella loro sede e perfettamente funzionanti. Accertarsi che tutti i dadi, i bulloni ecc. siano fermamente serrati.
Non mettere mai in funzione la macchina quando necessita di riparazioni o è in cattive condizioni dal punto di vista meccanico. Sostituire elementi danneggiati, mancanti o guasti prima di utilizzarla.
Controllare che non vi siano perdite di carburante.
Tenere la macchina in condizioni di utilizzo sicure.
Non rimuovere o manomettere mai i dispositivi di sicurezza. Controllare regolarmente il corretto funzionamento.
Non utilizzare la macchina se l'interruttore del motore non ne consente l'accensione o lo spegnimento.
Qualsiasi macchina a benzina che non può essere controllata attraverso l'interruttore del motore è pericolosa e deve essere sostituita.
Prendere come abitudine quella di controllare che le chiavi e le chiavi di regolazione siano state tolte dalla superficie della macchina prima di avviarla. Una chiave di regolazione o una chiave lasciata attaccata ad un elemento rotante della macchina potrebbe provocare lesioni personali.
Quando si aziona la macchina rimanere concentrati, fare attenzione a quel che si fa e far uso di buon senso. Non esagerare. Non usare la macchina a piedi nudi, indossando dei sandali o analoghe calzature leggere. Indossare calzature protettive a difesa dei piedi, esse inoltre miglioreranno l'appiglio su superfici scivolose.
Mantenere sempre un appiglio e un equilibrio corretti. Ciò consente di controllare meglio la macchina in situazioni impreviste.
Evitare gli avviamenti accidentali. Accertarsi che il motore sia spento prima di trasportare la macchina o effettuare qualsivoglia intervento di manutenzione o riparazione sull'unità. Il trasporto o l'esecuzione di interventi di manutenzione o riparazioni su una macchina con il motore acceso favorisce il prodursi di incidenti.

Sicurezza del carburante
Il carburante è altamente infiammabile e i suoi vapori possono esplodere se prendono fuoco. Assumere delle precauzioni durante l'uso per ridurre la possibilità di lesioni personali gravi.

Quando si riempie o si svuota il serbatoio del carburante, fare uso di un contenitore per lo stoccaggio di carburante autorizzato in un ambiente esterno pulito e ben ventilato. Mentre si aggiunge carburante o l'unità è in funzione non fumare e non lasciare che nelle vicinanze si producano scintille o ci siano fiamme scoperte o altre fonti di combustione. Non riempire mai il serbatoio del carburante in un ambiente chiuso.
Mantenere gli oggetti conduttivi messi a terra, come gli attrezzi, lontano da elementi e collegamenti elettrici esposti o sotto tensione per evitare lo sprigionarsi di scintille o archi voltaici. Questi episodi potrebbero generare combustione di fumi o vapori.
Arrestare sempre il motore e lasciarlo raffreddare prima di riempire il serbatoio del carburante. Non togliere mai il tappo del serbatoio del carburante e non aggiungere mai carburante mentre il motore è in funzione o quando è caldo. Non mettere in funzione la macchina se si è a conoscenza della presenza di perdite nel sistema di alimentazione del carburante.
Allentare lentamente il tappo del serbatoio del carburante per attenuare qualsiasi pressione presente nel serbatoio.
Non riempire eccessivamente il serbatoio del carburante. Riempire il serbatoio lasciando almeno 12.5mm(1/2")sotto il fondo del bocchettone di riempimento per lasciare uno spazio di espansione del carburante in quanto il calore del motore potrebbe causarne un aumento di volume.
Sostituire in modo sicuro tutti i tappi del serbatoio del carburante e dei contenitori e asciugare eventuali tracce di carburante versato. Non mettere in funzione l'unità senza che il tappo del carburante sia saldamente in posizione.
Evitare di creare una fonte di combustione rovesciando del carburante. Se si rovescia del carburante, non cercare di avviare il motore, ma portare la macchina lontano dalla zona del rovesciamento ed evitare di creare fonti di combustione fino a che i vapori di carburante non si sono dispersi.
Conservare il carburante in contenitori specificamente progettati e autorizzati per questo scopo.
Conservare il carburante in un luogo fresco, ben ventilato, lontano da scintille, fiamme scoperte o alter fonti di combustione.
Non riporre mai del carburante o la macchina con del carburante nel serbatoio all'interno di un edificio in cui dei fumi possano raggiungere una scintilla, una fiamma scoperta o altre fonti di combustione, come uno scaldabagno, una caldaia, un'asciugatrice o similari.
Lasciare che il motore si raffreddi prima di riporlo in una struttura chiusa.

Utilizzo e cura della macchina

Posizionare la macchina in modo tale che non possa spostarsi durante le operazioni di manutenzione, pulizia, regolazioni, montaggio di accessori o ricambi, come pure durante il deposito in magazzino.
Non sforzare la macchina. Utilizzare la macchina correttamente per l'uso a cui è destinata. La macchina corretta eseguirà il lavoro meglio e in modo più sicuro alla velocità per la quale è stata progettata.
Non modificare le impostazioni del regolatore del motore e non mandare il motore fuori giri. Il regolatore controlla la velocità massima di funzionamento del motore in condizioni di sicurezza.
Non far girare il motore a una velocità elevata quando non in uso.
Non mettere mani o piedi accanto a elementi rotanti.
Evitare il contatto con carburante, olio, fumi di scarico e superfici calde. Non toccare il motore o la marmitta. Questi componenti divengono estremamente caldi durante il funzionamento. Rimangono caldi per un breve intervallo di tempo una volta spenta l'unità.
Lasciare che il motore si raffreddi prima di eseguire gli interventi di manutenzione o regolazione.
Se la macchina dovesse iniziare a produrre rumori o vibrazioni insolite, spegnere immediatamente il motore, staccare il cavo della candela di accensione e controllare la causa. Rumori o vibrazioni inconsuete generalmente sono sinonimo di problemi.
Usare solo accessori autorizzati dalla casa produttrice. L'inosservanza di questa disposizione potrebbe provare lesioni personali.
Eseguire la manutenzione della macchina. Controllare la mancanza di allineamento o il grippaggio degli elementi mobile, la rottura di componenti o l'esistenza di altre condizioni che potrebbero incidere sul funzionamento della macchina. Se è danneggiata far riparare la macchina prima dell'uso. Molti incidenti sono provocati da attrezzature mancanti della corretta manutenzione.
Tenere motore e marmitta liberi da erba, foglie, grasso eccessivo o depositi di carbonio per ridurre la possibilità che si sviluppi un incendio.
Non bagnare e non schizzare l'unità con acqua o altri liquidi. Mantenere il manubrio asciutto, pulito e libero da frammenti. Pulirlo dopo ciascuno utilizzo.
Osservare le leggi e le norme disciplinanti un corretto smaltimento di gas, oli ecc. per proteggere l'ambiente.
Riporre la macchina spenta fuori dalla portata dei bambini e non consentire a bambini o persone che non abbiano familiarità con la macchina o con queste istruzioni di farne uso. Nelle mani di utenti privi di formazione la macchina è pericolosa.

Riparazione

Prima di effettuare interventi di pulizia, riparazione, ispezione o regolazione, spegnere il motore e accertarsi che tutte le parti mobile si siano arrestate. Staccare il cavo della candela per evitare un avviamento accidentale.

Norme di sicurezza specifiche

Ispezionare minuziosamente la zona in cui si dovrà lavorare mantenere l'area di lavoro pulita e libera da frammenti per evitare inceppamenti. Operare su un terreno in piano.
Non mettere mai nessuna parte del corpo in luoghi in cui sarebbe in pericolo se si dovessero verificare spostamenti durante il montaggio, l'installazione e il funzionamento, la manutenzione, le riparazioni o la circolazione.
Tenere tutte le persone, bambini e animali domestici ad almeno23m(75 piedi) di distanza. Se si viene avvicinati da qualcuno arrestare immediatamente l'unità.
Non salire sul cassone e non trasportare mai passeggeri.
Non parcheggiare mai la macchina in un luogo in cui il terreno sia instabile e potrebbe cedere, soprattutto quando è carica.
Disinserire la leva della frizione prima di avviare il motore.
Avviare con attenzione il motore secondo le istruzioni e tenendo i piedi ben distanti dagli elementi mobili.
Non abbandonare mai la posizione di lavoro quando il motore è acceso.
Afferrare sempre l'unità con entrambe le mani quando è in funzione. Mantenere una presa ferma sul manubrio. Ricordare che, se dovesse inaspettatamente colpire ostacoli nascosti come pietre di grosse dimensioni, la macchina potrebbe avere dei sobbalzi improvvisi verso l'alto o in avanti.
Camminare sempre, non correre mai con la macchina.
Non superare la capacità della macchina con carichi eccessivi. Guidare a una velocità sicura, adattando la velocità al pendio del terreno, alle condizioni della strada e al peso del carico.
Prestare estrema attenzione in retromarcia o nel tirare la macchina verso di sé.
Procedere con grandissima cautela quando la macchina è in funzione sui viali di ghiaia, vie o strade o nel loro attraversamento. Stare attenti ai pericoli nascosti o al traffico.
Su un terreno morbido guidare in prima o in retromarcia. Non accelerare rapidamente, non curvare improvvisamente e non arrestarsi di colpo.
Prestare massima attenzione quando si lavora su un terreno ghiacciato la macchina potrebbe sbandare.
Se possibile, evitare di guidare sul letto di un fiume,su terreni con pietre frantumate, acciaio/calcestruzzo, terreno compatto, tronchi etc. Possono causare lesioni o compromettere la durata dei cingoli.
Non far funzionare la macchina in spazi ristretti dove potrebbero esserci rischidi schiacciamento dell'operatore tra la macchina e un altro oggetto.
Non utilizzare mai la macchina in pendii con angolo superiore a 20°.
Quando si lavora su un pendio, procedere in avanti e indietro, accertarsi sempre che il peso sia uniformemente bilanciato. Muoversi sempre in direzione parallela con il pendio (sopra o sotto). Per evitare pericoli, non cambiare marcia sui pendii.
Ribaltando il carico dal cassone, il centro di gravità potrà cambiare continuamente e le condizioni del terreno saranno essenziali per la stabilità della macchina. Ci sono pericoli particolari per i dumper quando lavorano in un terreno morbido e quando il caricofuoriesce dal cassone come ad esempio argilla umida.

-Non lasciare utilizzare la macchina ai bambini;
-Indossare sempre un equipaggiamento di protezione, quando si utilizza la macchina;
-Lavorare soltanto alla luce del giorno, od in presenza di una buona illuminazione artificiale
-Controllare che gli adesivi per le istruzioni di sicurezza siano in ordine e in buone condizioni
-E' severamente vietato portare persone o animali sulla macchina durante il funzionamento o durante il trasferimento
-Ridurre la velocità di avanzamento quando si lavora su una pendenza e quando si curva, per evitare qualsiasi rischio di perdere il controllo della macchina.
-Quando si lavora in pendenza, procedere sempre verso l'alto o verso il basso, mai trasversalmente.
-Tenersi lontano da conduttori elettrici ed ostacoli.
Il contatto con conduttori elettrici può causare folgorazione e morte

COMPONENTI FORNITE

Il carrier viene fornito parzialmente montato ed è spedito in confezioni accuratamente imballate. Dopo che tutti i pezzi sono stati estratti dalla confezione, si dovrebbe avere:

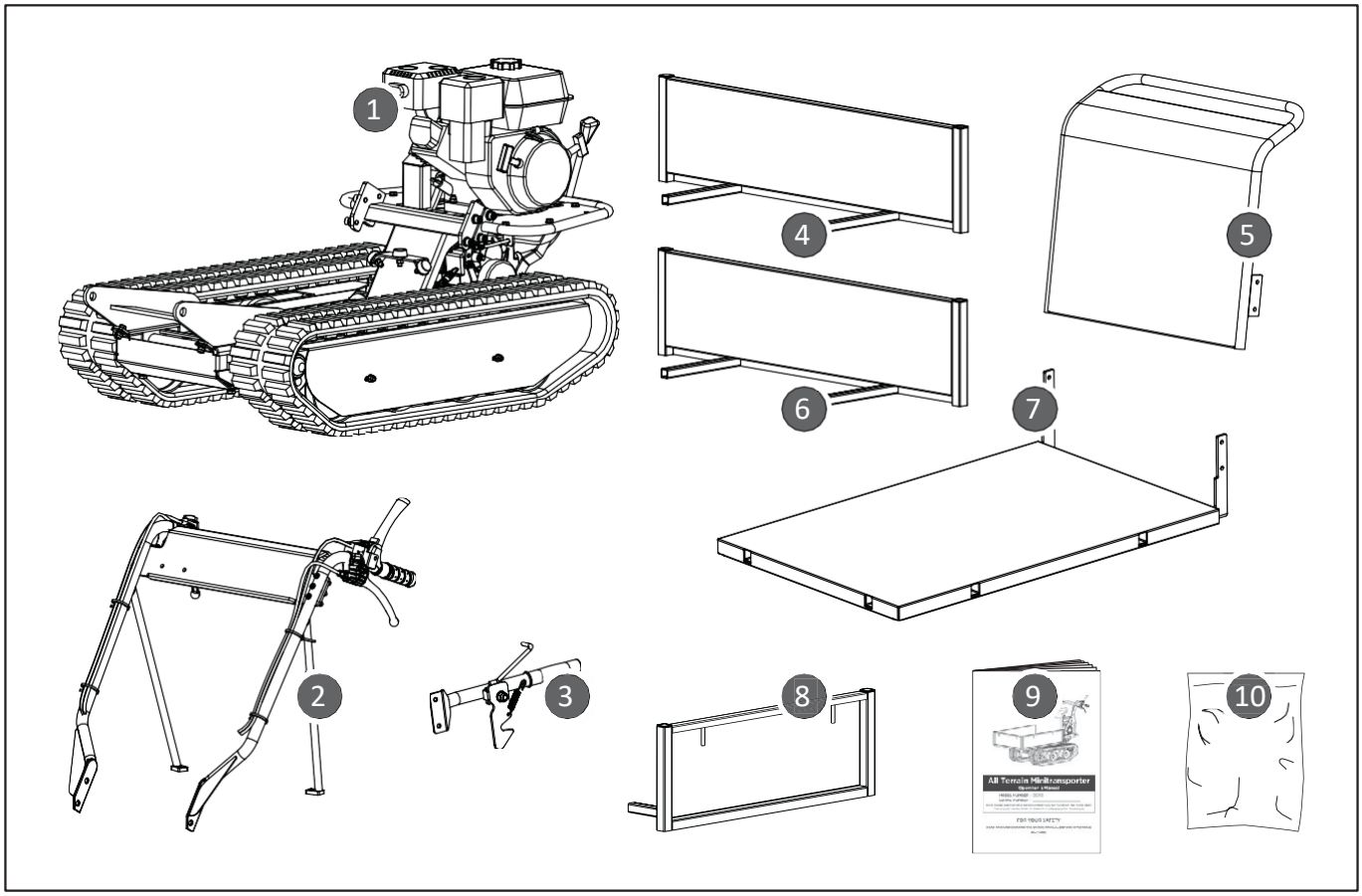

1. Telaio principale
2. Manubrio
3. Maniglia ribaltamento
4. Sponda estendibile
5. Pannello posteriore
6. Sponda estendibile
7. Base cassone
8. Sponda estendibile
9. Manuale
10. Borsa minuteria, inclusa

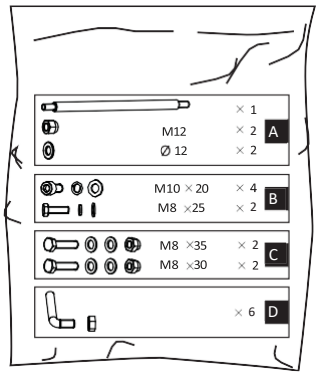

MONTAGGIO

Seguendo le istruzioni di montaggio riportate di seguito la macchina si monta in pochi minuti.
Montaggio macchina

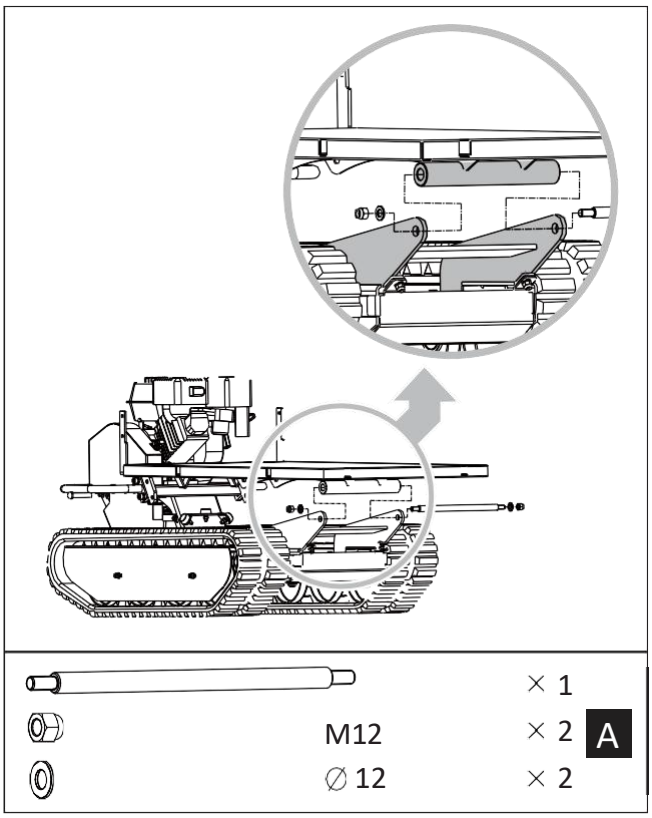

Posizionare la base cassone nella staffa di montaggio. Allineare i fori con la staffa di montaggio. Inserire un bullone attraverso i fori e fissare ogni lato con una rondella piana e un dado.

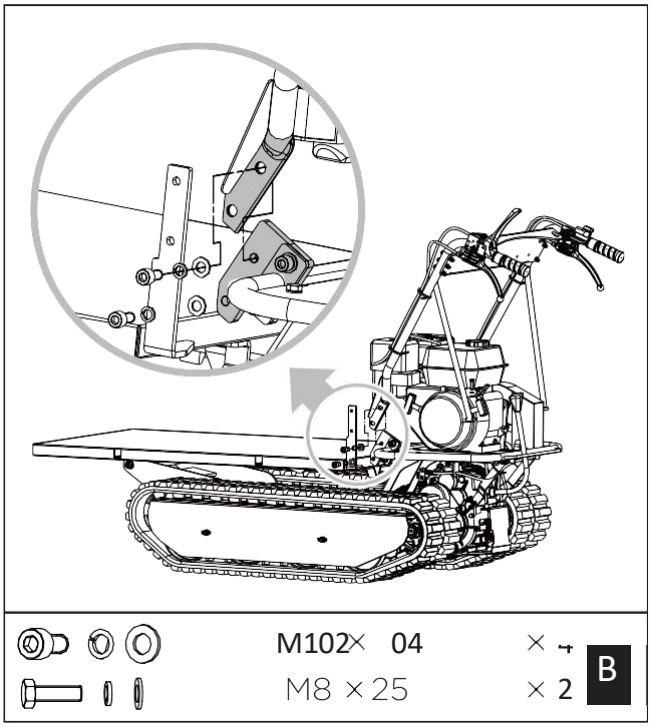

Allineare i fori di fissaggio del manubrio con la staffa e fissare ognuno con la rondella, rondella piana e bullone M10x20. Fissare ogni supporto del manubrio sopra al ponte motore con una rondella, rondella piana e bullone esagonale M8x25.

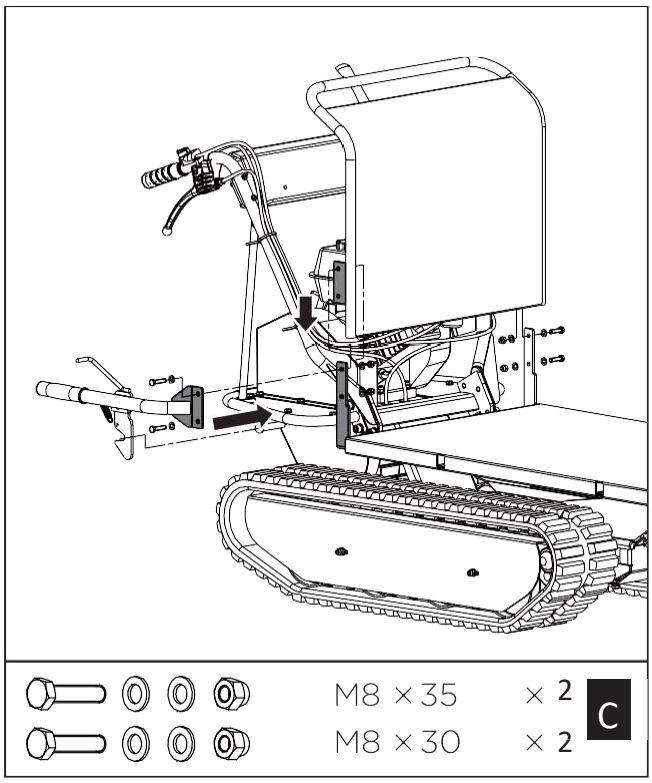

Posizionare il pannello posteriore nella staffa di montaggio e allineare con i fori della staffa. Fissare il lato sinistro del pannello con due bulloni esagonali M8x30, quattro rondelle e due dadi. Montare la maniglia di ribaltamento sul lato destro. Allineare i fori e stringere con due bulloni esagonali M8x35, quattro rondelle e due dadi.

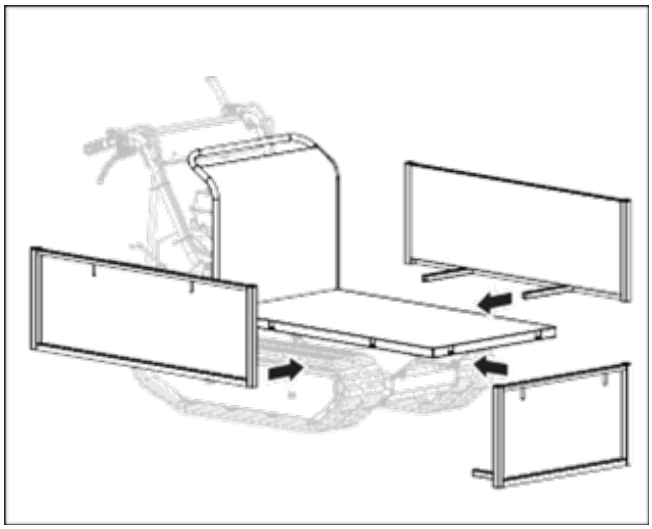

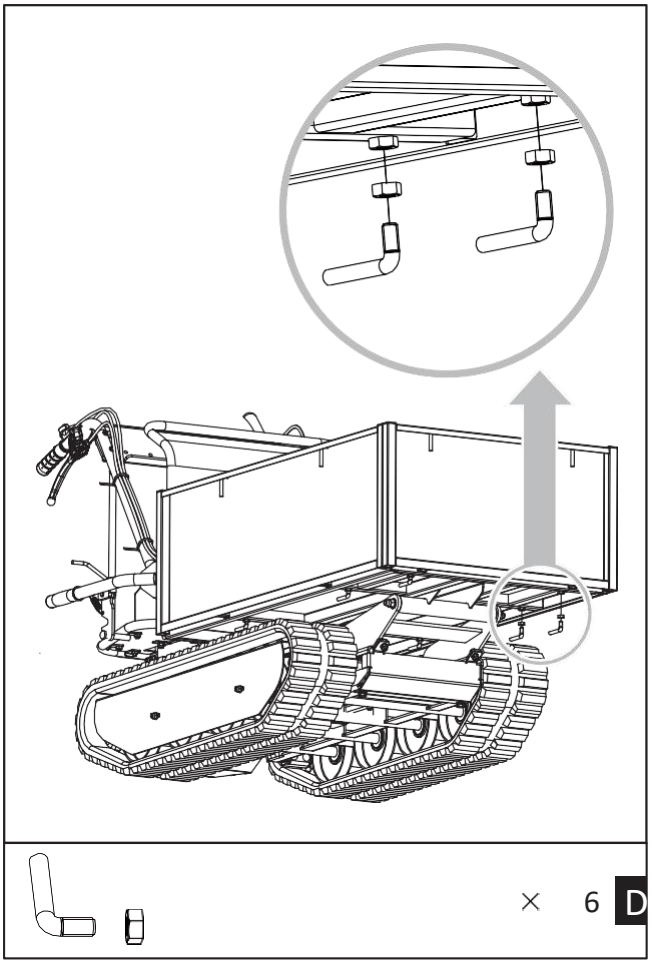

Inserirei le sponde estensibili nelle fessure di montaggio situate sul pannello inferiore e stringerli in fondo con due perni e controdadi.

Olio motore

L'olio è stato tolto dal motore per consentirne la spedizione.
Il mancato riempimento del serbatoio del motore con olio prima di avviare il motore comporterà danni permanenti e invaliderà la garanzia del motore.

Riempire con olio motore in base al programma di manutenzione.

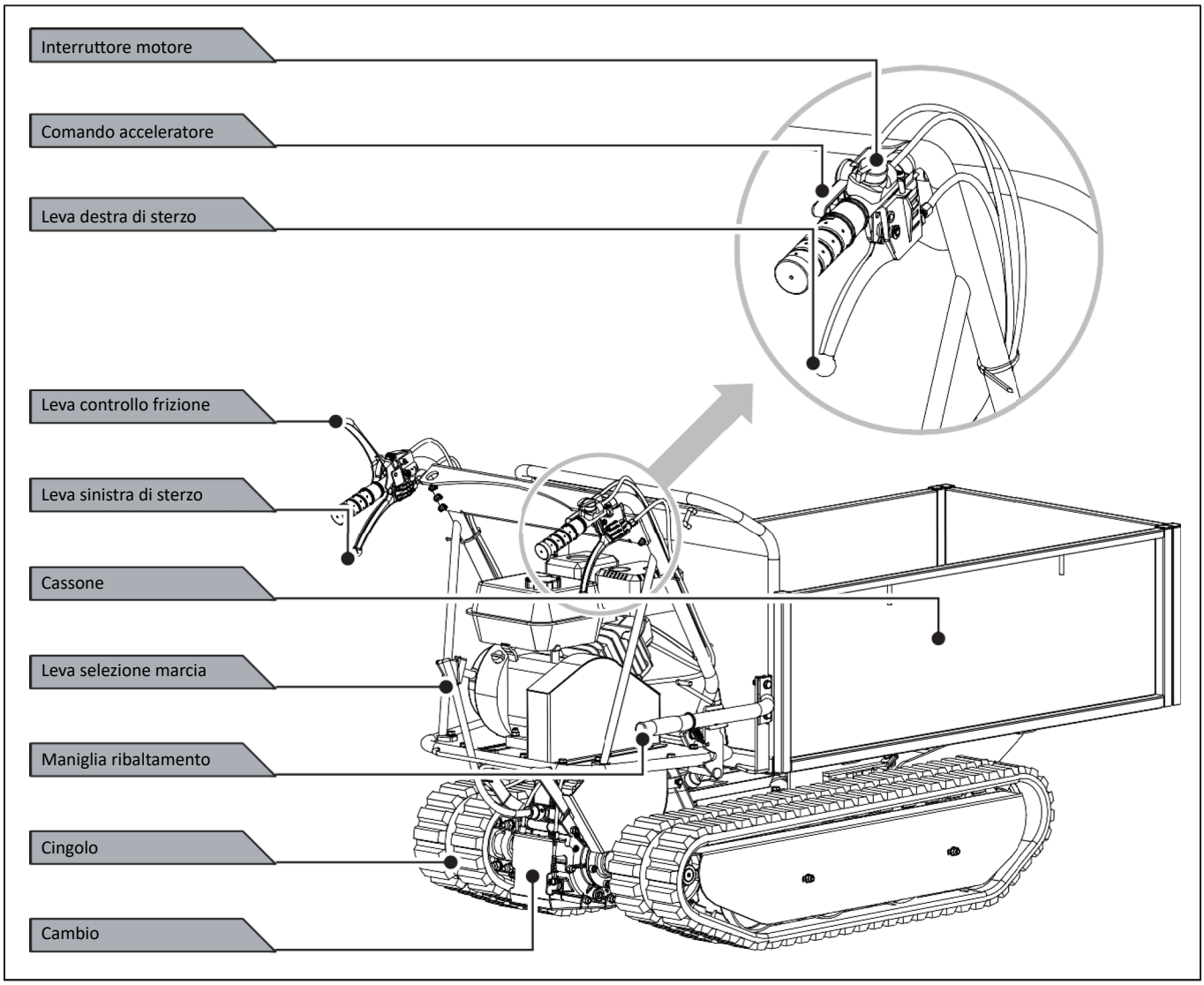

Interruttore del motore

L'interruttore del motore attiva e disattiva il sistema di accensione.

Perchè il motore funzioni l'interruttore del motore deve essere sulla posizione ON.

Ruotare l'interruttore del motore sulla posizione OFF arresta il motore.

Leva della frizione

Premere la leva di controllo, la frizione è innestata. Rilasciare la leva, la frizione è disinnestata.

Comando dell'acceleratore

Controlla la velocità del motore. Mettere il commando dell'acceleratore su velocità bassa (L) o velocità alta (H) o in una posizione intermedia tra L e H per aumentare o diminuire la velocità del motore .

Leva di sterzo sinistra
Usare la leva per curvare a sinistra.

Leva di sterzo destra.
Usare la leva per curvare a destra

Leva selezione marce
Controlla gli spostamenti avanti o indietro della macchina.

Maniglia di ribaltamento

Questa controlla il ribaltamento del cassone. Tirare verso l'alto la maniglia di ribaltamento per rilasciare il cassone dal dispositivo di bloccaggio e sollevare il cassone. Tirare verso il basso la maniglia di ribaltamento per portarla alla sua posizione originale. Quando il cassone è abbassato, lavora il meccanismo di blocco,bloccando il cassone. Per controllare se il cassone è bloccato in sicurezza, provare a sollevarlo senza tirare verso l'alto la maniglia di ribaltamento.

Funzionamento del carrier

Aggiunta di carburante

Riempire il serbatoio secondo quanto indicato nelle istruzioni del manuale fornito con la macchina.

Riempire il serbatoio lasciando almeno 125mm (1/2") sotto il fondo del bocchettone di riempimento per lasciare dello spazio in previsione di eventuali aumenti di volume del carburante.

Avviamento motore

Una descrizione dettaglia del lavoro del motore e di tutte le precauzioni e procedure che si possono trovare nel manuale motore imballato separatamente con il carrier.

Per gli avviamenti a freddo seguire la procedura sotto riportata:

1. Ruotare la leva dell'aria sul motore in modo da aprire completamente la valvola dell'aria.

2. Portare la leva dell'acceleratore sul manubrio in posizione intermedia.

3. Accendere il motore.

4. Tirare lentamente la fune di avviamento diverse volte per consentire alla benzina di fluire nel carburatore del motore. Quindi afferrare saldamente la maniglia di avviamento e tirare la fune per un breve tratto fino ad avvertire una certa resistenza. Tirare poi la fune in modo rapido e uniforme e fare in modo che torni indietro piano. Non lasciare che la fune torni indietro di scatto. Se necessario tirare la fune diverse volte fino a che il motore si avvia.

5. Lasciare che il motore giri per svariati secondi in modo da scaldarsi. Poi, spostare gradualmente la leva dell'aria su APERTO

Il riavvio di un motore già caldo per essere azionato in precedenza di norma non richiede l'uso della leva dell'aria.

1. Posizionare la leva dell'acceleratore sul manubrio in posizione intermedia.

2. Afferrare saldamente la maniglia di avviamento e tirare la fune per un breve tratto fino ad avvertire una certa resistenza. Tirare poi la fune in modo rapido e uniforme e fare in modo che torni indietro piano. Non lasciare che la fune torni indietro di scatto.

Funzionamento

Dopo che il motore si è scaldato, tirare la leva dell'acceleratore per aumentare la velocità del motore.

Ingranare la marcia opportuna e premere lentamente la leva della frizione. Se la marcia non ingrana subito rilasciare lentamente la leva della frizione e riprovare. In questo modo il carrier inizierà a muoversi.

Il carrier ha le leve dello sterzo sul manubrio e ciò rende molto semplice sterzare. Per curvare a destra o a sinistra basta fare ricorso alla corrispondente leva dello sterzo destra o sinistra.

La sensibilità della sterzata aumenta proporzionalmente alla velocità della macchina e, a macchina scarica, una lieve pressione sulla leva è tutto ciò che serve per effettuare una curva. Invece quando la macchina è carica è necessaria una pressione maggiore.

Il carrier ha una capacità massima di 500kg.Tuttavia è consigliabile valutare il carico e adattarlo in funzione del terreno su cui la macchina sarà utilizzata.

E' pertanto consigliabile coprire dei tratti a una marcia bassa e prestando ancora più attenzione. In suddette situazioni la macchina dovrebbe essere tenuta a una marcia bassa per l'intero tragitto.

Evitare curve brusche e frequenti cambiamenti di direzione mentre si guida su una strada, in modo particolare su terreni accidentati, duri, pieni di punti sporgenti e irregolari, con un elevato grado di attrito.

Anche se l'unità è dotata di cingoli in gomma, ricordare di prestare attenzione quando si opera in condizioni meteorologiche avverse (ghiaccio, pioggia intensa e neve) o su tipologie di terreno che potrebbero rendere il carrier instabile.

Si prega di notare che, dal momento che questo è un veicolo cingolato, è soggetto a un considerevole spostamento dell'asse per quando passa sopra asperità del terreno, buche e dislivelli.

Al rilascio della leva della frizione la macchina si arresterà e frenerà automaticamente.

Se la macchina è arrestata su un pendio scosceso, bisognerà posizionare un cuneo contro uno dei cingoli.

Regime minimo
Portare la leva dell'acceleratore sulla posizione "LENTO" per ridurre la tensione sul motore quando non si sta lavorando. Ridurre la velocità del motore al minimo contribuirà a prolungare la vita del motore a risparmiare carburante e a ridurre il livello di rumore della macchina.

Arresto del motore
Per arrestare il motore durante una situazione di emergenza basta ruotare l'interruttore sulla posizione OFF. In condizioni normali fare ricorso alla procedura seguente:
1. Spostare la leva dell'acceleratore sulla posizione
2. LENTO. Lasciare il motore al minimo per uno o due muniti.
3. Ruotare l'interruttore del motore sulla posizione OFF.
4. Ruotare la leva della valvola del carburante sulla posizione OFF.

Non spostare la leva dell'aria per arrestare il motore. Potrebbe prodursi un ritorno di fiamma o dei danni al motore.

MANUTENZIONE

Una manutenzione e una lubrificazione corrette contribuiranno a mantenere la macchina in perfette condizioni di funzionamento.

Manutenzione preventiva

Spegnere il motore e disinserire le leve di tutti comandi. Il motore deve essere freddo. Staccare il cappuccio della candela.

Verificare lo stato generale dell'unità. Controllare se ci sono viti allentate, disallineamento o inceppamento degli elementi mobili, componentiincrinati o rotti, e qualsiasi altra condizione possa incidere sulla sicurezza del funzionamento.

Togliere tutti i frammenti e gli altri materiali che potrebbero essersi accumulati sui cingoli e sull'unità. Pulirli dopo ciascun utilizzo. Poi fare uso di un olio per macchinari leggero e di ottima qualità per lubrificare tutti i componenti in movimento.

Non usare mai un pulitore a pressione per pulire l'unità. L'acqua può penetrare in zone a tenuta ermetica della macchina e causare danni agli ingranaggi, cuscinetti o al motore. L'utilizzo di pulitori a pressione comporterà un accorciamento della vita dell'apparecchio e ne ridurrà lo stato di efficienza.

Regolazione della frizione

Dal momento che la frizione si usura, la leva stessa potrebbe avere un'apertura più ampia, essendo così disagevole da usare. Ciò significa che è necessario regolare il cavo, portando la leva della frizione sulla posizione originaria con un intervento sul dispositivo di regolazione e sul controdado.

Regolazione dello sterzo
Se si hanno difficoltà di sterzata sull'unità, bisognerà regolare le leve dello sterzo con gli specifici dispositivi di regolazione. Allentare il dado autobloccante e svitare i dispositivi di regolazione per eliminare il gioco sul cavo, che può manifestarsi dopo l'utilizzo iniziale o con la normale usura. Fare molta attenzione a non svitare troppo i dispositivi di regolazione perchè ciò potrebbe creare un altro problema: La perdita di trazione. Ricordarsi di serrare il dado autobloccante quando si è terminato.

Lubrificazione
Il cambio è prelubrificato e sigillato in fabbrica.

Controllare il livello dell'olio ogni 50 ore di lavoro. Togliere il tappo e verificare che tenendo la macchina orizzontale, l'olio raggiunga le due tacche. Se necessario aggiungere olio.

Usare un lubrificatore portatile con grasso al litio. L'olio deve essere sostituito quando è caldo drenando completamente l'olio dal tappo di riempimento svitabile e dal tappo previsto con asticella olio. Terminata questa procedura, sostituire il tappo di riempimento e aggiungere olio nuovo.

Tensione cingoli
Con l'uso i cingoli tendono ad allentarsi. Se i cingoli sono allentati, durante il lavoro tendono a scivolare sulla ruota motrice causandone degli sbalzi all'interno del suo alloggiamento o il funzionamento in condizioni precarie, provocando così danneggiamenti e usura dell'alloggiamento. Per controllare la tensione dei cingoli procedere come indicato di seguito:

1. Posizionare la macchina su una superficie piana, con un fondo compatto, meglio se su una pavimentazione asfaltata o in pietra.

2. Sollevare la macchina e appoggiarla su blocchi o supporti scelti in base al peso della macchina in modo che i cingoli si trovino a circa 100mm dal suolo.

3. Misurare la linea mediana del cingolo a fronte della sua linea orizzontale. Il risultato della lettura non deve superare 10-15 mm

Se la distanza è maggiore procedere come indicato di seguito.
1. Usare la maniglia di ribaltamento per ribaltare il cassone e appoggiarlo su blocchi o supporti scelti in base al peso del cassone.

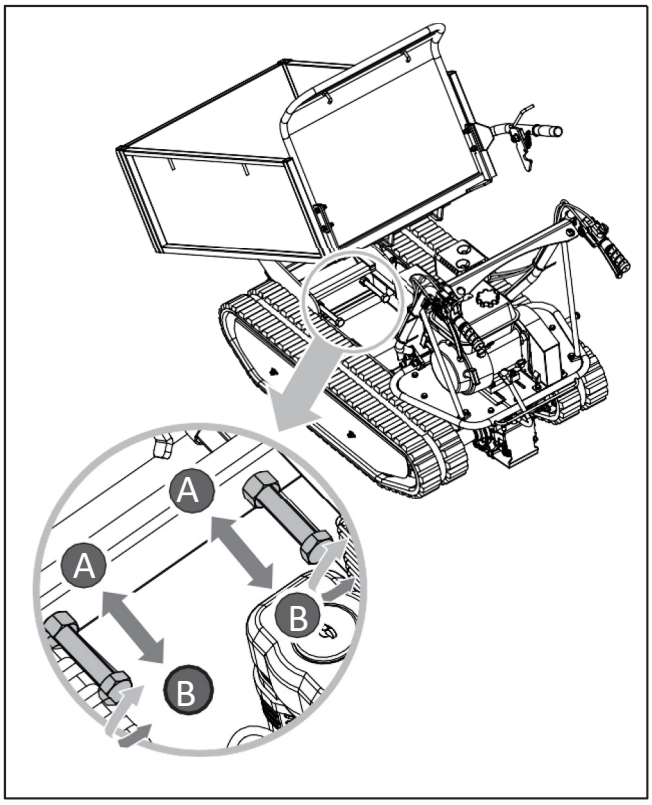

2. Allentare il dado autobloccante A.
3. Serrare il bullone B fino al ripristino della tensione corretta.
4. Fermare il bullone B serrando a fondo il dado autobloccante A.
5. Riportare il cassone nella posizione originaria.

La regolazione dei cingoli e quella dei freni sono connesse, fare molta attenzione perché se i cingoli sono troppo tesi si perderà l'effetto frenante.

Se non rimangono più possibilità di regolazione attraverso il bullone di regolazione potrebbe essere necessaria la sostituzione dei cingoli.

Sostituzione dei cingoli
Verificare periodicamente lo stato dei cingoli.Se un cingolo è incrinato o consumato dovrebbe essere sostituito appena possibile.

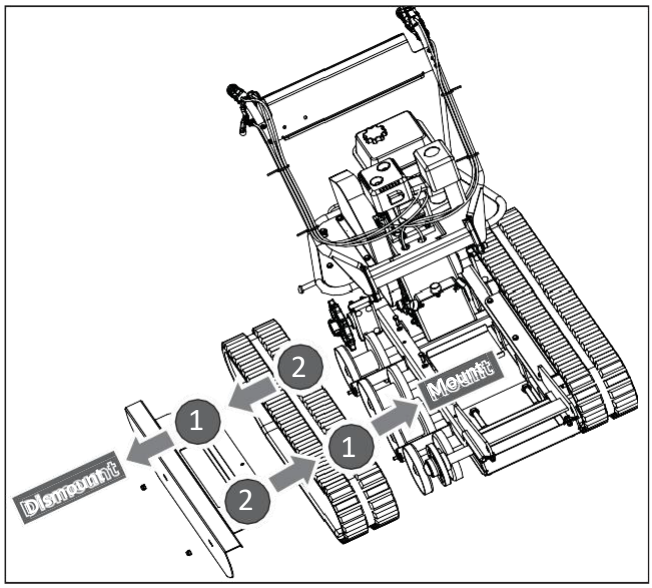

1. Smontare il cassone
2. Lasciare i cingoli sufficientemente allentati
3. Sostituire i cingoli che mostrano nella figura
4. Regolare i cingoli per una tenuta corretta
5. Montare il cassone

Rimuovendo o montando i cingoli, prestare attenzione a non impigliare le dita tra il cingolo e la puleggia.

Manutenzione Motore

Fare riferimento al manuale motore incluso nell'unità per informazioni sulla manutenzione del motore.
Il vostro manuale motore fornisce informazioni dettagliate e il piano di manutenzione per una manutenzione corretta.

STOCCAGGIO

Se il carrier non verrà usato per un periodo più lungo di 30 giorni, eseguire le operazioni elencate di seguito per preparare l'unità ad essere riposta.

1. Svuotare completamente il serbatoio del carburante. Immagazzinare carburante contenente etanolo o MTBE può iniziare a diventare stantio in 30 giorni. Il carburante stantio ha un alto contenuto di gomma e può intasare il carburatore e ridurre il flusso di carburante.
2. Avviare il motore e lasciarlo girare fino a che si arresta. Ciò assicura che nel carburatore non sia rimasto carburante. Lasciar andare il motore fino all'arresto. Ciò aiuta ad evitare la formazione di depositi di gomma all'interno del carburatore ed eventuali danni al motore.
3. Mentre il motore è ancora caldo, far uscire l'olio dal motore. Riempire con olio pulito come consigliato nel manuale motore.
4. Usare panni puliti per pulire l'esterno della macchina e mantenere le aperture di ventilazione libere da ostruzioni

Non fare uso di detergenti aggressivi o a base di petrolio quando si puliscono degli elementi in plastica. Gli agenti chimici possono danneggiare la plastica.

5. Verificare che non vi siano elementi allentati o danneggiati. Riparare o sostituire gli elementi danneggiati e serrare le viti, i dadi o i bulloni allentati.

6. Custodire l'unità in piano, in un ambiente asciutto, pulito e dotato di una buona ventilazione.

Non riporre una macchina contenente carburante in un ambiente non ventilato dove i fumi del carburante possano raggiungere fiamme, scintille, fiammelle pilota o altre fonti di combustione.

RISOLUZIONE DEI PROBLEMI

Problema	Causa	Soluzione
Il motore non si avvia.	1. Cavo della candela di accensione scollegato. 2. Mancanza di carburante o carburante deteriorato. 3. La leva dell'aria non è aperta. 4. Il tubo del carburante è bloccato. 5. La candela è sporca. 6. Ingolfamento motore.	1. Collegare bene il cavo della candela di accensione alla candela. 2. Riempire con benzina nuova e pulita. 3. Nei casi di avviamento a freddo la leva dell'aria deve essere aperta. 4. Pulire il tubo del carburante. 5. Pulire, regolare la distanza degli elettrodi o sostituire. 6. Attendere qualche minuto prima riavviare, ma non iniettare carburante nei cilindri del motore.
Il motore gira in modo irregolare	1. Cavo della candela di accensione allentato. 2. Leva dell'aria aperta. 3. Tubo del carburante bloccato o carburante deteriorato. 4. Apertura ostruita. 5. Acqua o sporco nel sistema di alimentazione del carburante. 6. Filtro dell'aria sporco. 7. Regolazione scorretta del carburatore.	1. Collegare e tendere il cavo della candela di accensione. 2. Chiudere la leva dell'aria. 3. Pulire il tubo del carburante.Riempire il serbatoio con benzina nuova e pulita. 4. Liberare l'apertura. 5. Far uscire il carburante dal serbatoio.Riempire con carburante nuovo. 6. Pulire o sostituire il filtro dell'aria. 7. Consultare il manuale.
Il motore si surriscalda.	1. Livello basso dell'olio del motore. 2. Filtro dell'aria sporco. 3. Flusso dell'aria limitato. 4. Regolazione scorretta del carburatore	1. Riempire il carter con l'olio corretto. 2. Pulire il filtro dell'aria. 3. Togliere l'alloggiamento e pulire. 4. Consultare il manuale.
Uno dei due cingoli è bloccato.	Corpi estranei si sono inseriti tra il cingolo e il telaio.	Rimuovere il corpo estraneo.
La macchina non si muove anche se il motore è acceso.	1. La marcia non è stata selezionata correttamente. 2. I cingoli non sono sufficientemente tesi.	1. Assicurarsi che la leva del cambio non si trovi tra due marce diverse. 2. Tendereicingoli.

EC DECLARATION OF CONFORMITY - HERSTELLERERKLARUNG - DECLARATION 'CE' DE CONFORMITE - DECLARACION DE CONFORMIDAD - DICHIARAZIONE DI CONFORMITA' EUROPEA - GELIJKVORMIGHEIDSVERKLARING - EC DEKLARATION I OVERENSSTEMMELSE - DECLARAÇAO CE DE CONFORMIDADE - EY ILMOITUS - FORSAKRAN OM OVERENSSTAMMELSE - BEKREFTENDE EU ERKLÆRING - ΔΉΛΩΣΗ ΕΚ ΣΥΜΜΌΡΦΩΣΗς - EUROPEJSKA DEKLARACJA ZGODNOSCI

1) MANUFACTURER – HERSTELLER – FABRICANT – FABRICANTE – COSTRUTTORE – CONSTRUCTEUR – PRODUCENT – FABRICANTE – VALMISTAJA – TILLVERKARE – FABRIKANT – Κατασκευαστής – PRODUCENT:
Blue Bird Industries Fabbrica Motori SRL
Via Due Camini 19, 36010 Zanè (VI), Italia

2) DESCRIPTION OF THE MACHINERY – BESCHREIBUNG DER MASCHINE – DESCRIPTION DE LA MACHINE – DESCRIPCION DE LA MAQUINARIA – DESCRIZIONE DELLA MACCHINA – BESCHRIJVING VAN DE MACHINE – BESKRIVELSE AF MASKINEN – DESCRIÇAO DA MAQUINA – KONEEN NIMITYS – MATERIELSLAG – BESKRIVELSE AV MASKINERIET – ΠΕΡΙΓΡΑΦΗ ΤΩΝ ΜΗΧΑΝΩΝ – OPIS MASZYNY:
CARRIER - DUMPER

a) MAKE – FABRIKAT – MARQUE – MARCA – MARCA – MERK – MÆRKE – MARCA – MERKKI – FABRIKAT – FABRIKANT – MAPKA – MARKA:
BLUE BIRD

b) TYPE / TYP / TYPE / TIPO / TIPO / TYPE / TYPE / TIPO / MALLI / TYPBE / TYPE / TY□O□ / TYP:
CARRIER 300
CARRIER 500
CARRIER 500 H
CARRIER 500 DH
CARRIER 500 DSH

c) Il prodotto è conforme alle direttive - The product complies with the directives - Das Produkt entspricht den Richtlinien - Le produit est conforme aux directives - El producto cumple con las directivas :

- 2006/42/EC – 2014/30/EU – 2000/14/EC (2005/88/EC) – 2011/65/EU

d) REFERENCE TO STANDARDS/HARMONIZED STANDARDS - VERWEIS AUF NORMEN/HARMONISIERTE NORMEN - REFERENCE AUX NORMES/NORMES HARMONISEES - REFERENCIA A ESTANDARES/ESTANDARES ARMONIZADOS - RIFERIMENTO ALLE NORME/NORME ARMONIZZATE - REFERENTIE NAAR STANDAARDEN/GEHARMONISEERDE STANDAARDEN - REFERENCE TIL STANDARDER/HARMONISEREDE STANDARDER - REFERENCIA AS NORMAS/NORMAS HARMONIZADAS - VITTAUS STANDARDEIHIN/YHTEISIIN STANDARDEIHIN - REFERERANDE TILL STANDARDER/HARMONISERADE STANDARDER - HENVISNING TIL STANDARD/FELLES STANDARD - ΑΝΑΦΟΡΑ ΣΕ ΠΡΟΤΥΠΑ/ΕΝΑΡΜΟΝΙΣΜΕΝΑ ΠΡΟΤΥΠΑ - ODNIESIENIE DO NORM/NORM ZHARMONIZOWANYCH:

UNI EN 12100:2010 EN 474-6:2006+A1:2009 EN ISO 4413:2010

d) SERIAL NUMBER – NUMERO SERIALE – SERIENNUMMER - NUMÉRO DE SÉRIE - NÚMERO DE SERIE:

CARRIER 300: 88191021010001 - 88191099129999
CARRIER 500: 88309021010001 - 88309099129999
CARRIER 500 H: 88516021010001 - 88516099129999
CARRIER 500 DH: 88310021010001 – 88310099129999
CARRIER 500 DSH: 88419021010001 - 88419099129999

Importato da - Imported by - Eingeführt von - Importé par - Importado por:

BLUE BIRD INDUSTRIES – FABBRICA MOTORI s.r.l.
ZANE' (VI) – ITALIA 08/01/2021
The chairman – Der vorsitzender – Le président – El presidente – Il presidente – De voorzitter – Daglig leder – O presidente – Toimitusjohtaja – Verkställande direktör – Administrerende direktør – O ΠΡΟΕΔΡΟΣ - Prezes

VANDA VITELLA

BLUE BIRD INDUSTRIES – FABBRICA MOTORI s.r.l.

VANDA VITELLA

(GB) Technical documentation maintained by
(F) Documentation technique maintenue par
(I) Documentazione tecnica conservata da
(DK) Teknisk dokumentation tillhandhallen av
(FI) Teknisten asiakirjojen yiläpitäjä
(NO) Teknisk dokumentasjion vedlikeholdt av
(D) Technische Dokumentation aktualisiert durch
(E) Documentacion tecnica mantenida por
(NL) Technische documentatie onderhouden door
(P) Documentaçao tecnica mantida por
(SE) Teknisk dokumentation tillhandhallen av
(GR) τεχνικό φάκελο που τηρείται από

BLUE BIRD INDUSTRIES Fabbrica Motori s.r.l.
Via Due Camini, 19
36010 ZANÉ ITALIA
Tel. 0445 314138
Fax 0445 314225
www.bluebirdind.com